bürkert
FLUID CONTROL SYSTEMS

MAN 1000361984 DE Version: E Status: RL (released | freigegeben) printed: 19.01.2026

Typ S022

Insertion-Adapter oder Fitting für ELEMENT-Messgeräte

Bedienungsanleitung

MAN 1000361984 DE Version: E Status: RL (released | freigegeben) printed: 19.01.2026

Technische Änderungen vorbehalten.
© Bürkert SAS 2009-2025
Technical documentation 2508/04_DEde_00561327_1044764171_18014399554728587 / Original EN

Inhaltsverzeichnis

1 Zu dieser Anleitung 4
1.1 Symbole 4
1.2 Begriffe und Abkürzungen 5
1.3 Hersteller 5
2 Sicherheit 6
2.1 Bestimmungsgemäße Verwendung 6
2.2 Sicherheitshinweise 6
3 Technische Daten 8
3.1 Normen und Richtlinien 8
3.2 Betriebsbedingungen 8
3.3 Einhaltung der Druckgeräterichtlinie 9
3.4 Abmessungen 9
3.5 Mechanische Daten von Adaptern 10
4 Installation und Inbetriebnahme 12
4.1 Sicherheitshinweise 12
4.2 Anschluss an die Rohrleitung 13
4.2.1 Empfehlungen für die Installation des Produkts an eine Rohrleitung 13
4.2.2 Montage eines PVC-U oder PP, metrischen oder ASTM-Adapters an einem T-Stück 16
4.2.3 Installation eines metrischen Adapters aus Edelstahl an einem Behälter oder an einer Rohrleitung 16
4.2.4 Installation eines Adapters mit G 1¼- oder NPT 1¼- Außengewinde an einem Behälter, einer Rohrleitung oder einer Anschlussschelle 17
4.2.5 Den Adapter eines T-Fittings vom Typ S020 durch einen Adapter Typ S022 mit G 1½-Außengewinde ersetzen 17
4.2.6 Installation eines PVC-Schraubanschlusses an einer Rohrleitung 17
4.2.7 Installation eines PVC-Fittings mit Schweißverbindungen an einer Rohrleitung 18
4.2.8 Installation mit Anschlussschelle auf einer Rohrleitung 19
4.2.9 Einbau einer Analysemesskammer 19
5 Wartung und Fehlerbehebung 20
5.1 Sicherheitshinweise 20
5.2 Reinigung 20
6 Ersatzteile und Zubehör 21
7 Logistik 23
7.1 Transport und Lagerung 23
7.2 Rücksendung 23
7.3 Entsorgung 23

MAN 1000361984 DE Version: E Status: RL (released | freigegeben) printed: 19.01.2026

1 Zu dieser Anleitung

Die Anleitung ist ein wichtiger Teil des Produkts und leitet den Benutzer zur sicheren Installation und Bedienung an. Die Hinweise und Anweisungen dieser Anleitung sind verbindlich für die Verwendung des Produkts.

- Sicherheitskapitel vor der ersten Verwendung des Produkts vollständig lesen und beachten.
- Vor Arbeiten am Produkt zusätzlich die jeweiligen Abschnitte der Anleitung lesen und beachten.
- Anleitung zum Nachschlagen aufbewahren und an nachfolgende Benutzer weitergeben.
- Bei Fragen die Bürkert Vertriebsniederlassung kontaktieren.

Weitere produktbezogene Informationen unter Produkte.

- Artikelnummer vom Typschild in die Suchleiste eingeben.

Die Abbildungen in dieser Anleitung können je nach Produktvariante abweichen.

1.1 Symbole

GEFAHR!

Warnt vor einer Gefahr, die zu Tod oder schweren Verletzungen führt.

WARNUNG!

Warnt vor einer Gefahr, die zu Tod oder schweren Verletzungen führen kann.

VORSICHT!

Warnt vor einer Gefahr, die zu leichten oder geringfügigen Verletzungen führen kann.

ACHTUNG!

Warnt vor Sachschäden am Produkt oder der Anlage.

Markiert wichtige Zusatzinformationen, Tipps und Empfehlungen.

Verweist auf Informationen in dieser Anleitung oder in anderen Dokumentationen.

- Markiert einen auszuführenden Arbeitsschritt.

✓ Markiert ein Resultat.

Menü Markiert einen Software-Text.

MAN 1000361984 DE Version: E Status: RL (released | freigegeben) printed: 19.01.2026

1.2 Begriffe und Abkürzungen

Die Begriffe und Abkürzungen stehen in dieser Anleitung stellvertretend für folgende Definitionen.

Produkt	Fitting Typ S022 oder Adapter Typ S022 oder Analysemesskammer Typ S022

1.3 Hersteller

Bürkert SAS

20, rue du Giessen

67220 TRIEMBACH-AU VAL

FRANCE

Die Kontaktadressen sind verfügbar unter Kontakt.

Weitere Informationen oder zusätzliche Produkte benötigt?

- Das gesamte Produktportfolio in unserem eShop entdecken.

MAN 1000361984 DE Version: E Status: RL (released | freigegeben) printed: 19.01.2026

2 Sicherheit

2.1 Bestimmungsgemäße Verwendung

Bei nicht bestimmungsgemäßer Verwendung des Produkts können Gefahren für Personen, Anlagen in der Umgebung und die Umwelt entstehen.

Das Fitting Typ S022 und der Adapter Typ S022 sind für den Einbau von ELEMENT-Insertion-Messgeräten (Typ 8202 oder 8222) zur Messung des pH-Werts, des Redoxpotentials (ORP) oder der Leitfähigkeit in Rohrleitungen vorgesehen.

Die Analysemesskammer Typ S022 dient einerseits zum Einbau eines ELEMENT-Insertion-Messgeräts (Typ 8202 oder 8222) in eine Rohrleitung und andererseits dazu, dass der Sensor vollständig von der Flüssigkeit benetzt wird.

- Das Produkt gemäß den Spezifikationen sowie den Inbetriebnahme- und Nutzungsbedingungen verwenden, die in den Vertragsdokumenten und der Bedienungsanleitung des Produkts aufgeführt sind.
- Das Produkt ordnungsgemäß lagern, transportieren, montieren und betreiben.
- Das Produkt nur in einwandfreiem Zustand betreiben.
- Dieses Produkt nur bestimmungsgemäß verwenden.

2.2 Sicherheitshinweise

Diese Sicherheitshinweise berücksichtigen keine unvorhergesehenen Fälle oder Ereignisse, die während der Montage, Verwendung und Wartung des Produkts auftreten können.

Der Betreiber ist dafür verantwortlich, dass die örtlichen Sicherheitsvorschriften, auch in Bezug auf das Personal, eingehalten werden.

Verletzungsgefahr durch Druck in Anlage.

Verbrennungsgefahr durch hohe Flüssigkeitstemperaturen.

Verletzungsgefahr aufgrund der Art der Flüssigkeit.

Allgemeine Gefahrensituationen

- Sicherstellen, dass die Anlage nicht unbeabsichtigt betätigt werden kann.
- Installations- und Instandhaltungsarbeiten dürfen nur von autorisiertem Fachpersonal mit geeignetem Werkzeug ausgeführt werden.
- Nach Unterbrechung der Spannungsversorgung ist ein definierter oder kontrollierter Wiederanlauf des Prozesses zu gewährleisten.
- Das Produkt nur in einwandfreiem Betriebszustand und gemäß den Anweisungen in der Bedienungsanleitung verwenden.
- Bei der Montage und Verwendung des Produkts sind die allgemeinen technischen Regeln zu beachten.
- Das Produkt nicht in explosionsgefährdeten Bereichen verwenden.
- Keine Flüssigkeit verwenden, die nicht mit den Werkstoffen, aus denen das Produkt besteht, verträglich ist.

MAN 1000361984 DE Version: E Status: RL (released | freigegeben) printed: 19.01.2026

- Das Produkt nicht in einer Umgebung verwenden, die mit den Werkstoffen, aus denen das Produkt hergestellt wurde, nicht kompatibel ist.
- Das Produkt keinen mechanischen Belastungen aussetzen.
- Keine Änderungen am Produkt vornehmen.

Das Produkt kann durch die gemessenen Flüssigkeiten beschädigt werden.

- Die chemische Verträglichkeit der Werkstoffe des Produkts und der Flüssigkeiten, mit denen es in Kontakt kommen kann (z. B. Alkohole, starke oder konzentrierte Säuren, Aldehyde, alkalische Verbindungen, Ester, aliphatische Verbindungen, Ketone, halogenierte Aromaten oder Kohlenwasserstoffe, Oxidationsmittel und chlorierte Stoffe) systematisch überprüfen.

MAN 1000361984 DE Version: E Status: RL (released | freigegeben) printed: 19.01.2026

3 Technische Daten

3.1 Normen und Richtlinien

Dieses Produkt erfüllt die zum Zeitpunkt der Inverkehrbringung geltenden gesetzlichen Anforderungen und wurde gemäß den relevanten europäischen Richtlinien/Verordnungen und harmonisierten Normen entwickelt und geprüft. Die Konformität ist dokumentiert und bei Bedarf durch Nachweise belegt. Die EU-Konformitätserklärungen finden sich hinter dem jeweiligen Typen auf der Homepage country.burkert.com

3.2 Betriebsbedingungen

Flüssigkeitstemperatur	hängt vom Gerät ab, das in das Fitting Typ S022 eingesteckt ist. Siehe entsprechende Bedienungsanleitung.
Umgebungstemperatur	Abhängig vom eingesetzten Gerät und den Werkstoffen, aus denen das Produkt hergestellt ist. Sie die zugehörige Bedienungsanleitung und die Abbildung in Sicherheitshinweise [▸ 12]. Wenn die Bereiche unterschiedlich sind, den stärksten eingeschränkten Bereich wählen.
Druckklasse	hängt vom eingesetzten Gerät und den Werkstoffen ab, aus dem das Produkt hergestellt ist. Sie die zugehörige Bedienungsanleitung und die Abbildung in Sicherheitshinweise [▸ 12]. Wenn die Druckklassen unterschiedlich sind, den niedrigsten Wert berücksichtigen.
Lagertemperatur	–15...+60 °C

MAN 1000361984 DE Version: E Status: RL (released | freigegeben) printed: 19.01.2026

3.3 Einhaltung der Druckgeräterichtlinie

- Sicherstellen, dass die Werkstoffe des Geräts mit den Flüssigkeiten kompatibel sind.
- Sicherstellen, dass die Nennweite DN der Rohrleitung und der Nenndruck PN für das Gerät geeignet sind.

Das Produkt ist unter folgenden Bedingungen mit Artikel 4 Absatz 1 der Druckgeräterichtlinie 2014/68/EU konform:

Installation des Produkts an einer Rohrleitung

(PS = maximal zulässiger Druck; DN = Nennweite der Rohrleitung)

Art der Flüssigkeit	Bedingungen
Fluid der Gruppe 1, Artikel 4, Absatz 1.c.i	DN ≤ 25
Fluid der Gruppe 2, Artikel 4, Absatz 1.c.i	DN ≤ 32 oder PS x DN ≤ 1.000
Fluid der Gruppe 1, Artikel 4, Absatz 1.c.ii	DN ≤ 25 oder PS x DN ≤ 2.000
Fluid der Gruppe 2, Artikel 4, Absatz 1.c.ii	DN ≤ 200 oder PS ≤ 10 oder PS x DN ≤ 5.000

Installation des Produkts an einem Behälter

(PS = maximal zulässiger Druck)

Art der Flüssigkeit	Bedingungen
Fluid der Gruppe 1, Artikel 4, Absatz 1.a.i	PS ≤ 200 bar
Fluid der Gruppe 2, Artikel 4, Absatz 1.a.i	PS ≤ 1.000 bar
Fluid der Gruppe 1, Artikel 4, Absatz 1.a.ii	PS ≤ 500 bar
Fluid der Gruppe 2, Artikel 4, Absatz 1.a.ii	PS ≤ 1.000 bar

3.4 Abmessungen

Weitere Informationen sind dem entsprechenden Datenblatt unter country.burkert.com zu entnehmen.

MAN 1000361984 DE Version: E Status: RL (released | freigegeben) printed: 19.01.2026

3.5 Mechanische Daten von Adaptern

	Beschreibung	Gehäuse-/ Dichtwerkstoffe[1]	Montageart
	Metrischer Klebeadapter, mit G1½-Außengewinde zum Anschließen des Messgeräts	PVC-U/FKM, EPDM	Zum Aufkleben auf ein T-Stück D32 x 32 oder D40 x 32 mit Klebestutzen 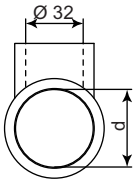
	Metrischer Klebeadapter, mit G1½-Außengewinde zum Anschließen des Messgeräts	PVC-U/FKM, EPDM	Zum Aufkleben auf ein T-Stück D50 x 32 oder D110 x 32 mit Klebestutzen 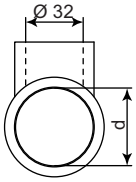
	ASTM-Klebeadapter, mit G1½-Außengewinde für den Anschluss des Messgeräts	PVC-U/FKM, EPDM	Zum Aufkleben auf ein T-Stück 1" x 1" oder 3" x 1" mit Klebestutzen
	Metrischer Schweißadapter, mit G1½-Außengewinde für den Anschluss des Messgeräts	PP/FKM, EPDM	Zum Anschweißen an ein T-Stück D32 x 32 mit Schweißmuffe 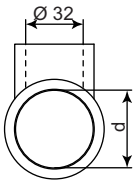
	Metrischer Schweißadapter Ø 33,7 mit G1½-Außengewinde für den Anschluss des Messgeräts	Edelstahl/ FKM, EPDM	Zum direkten Anschweißen an die Rohrleitung
	G1¼-Schraubadapter mit G1½-Außengewinde für den Anschluss des Messgeräts	PVC-U/FKM, EPDM	Zum Anschrauben an einen Behälter, eine Rohrleitung oder einer Anschlussschelle
	NPT 1¼-Schraubadapter mit G 1½-Außengewinde für den Anschluss des Messgeräts	PVC-U/FKM, EPDM	Zum Anschrauben an einen Behälter, eine Rohrleitung oder einer Anschlussschelle

[1] Zu jedem Adapter werden eine FKM-Dichtung und eine EPDM-Dichtung mitgeliefert: Die passende Dichtung wählen, um die Verbindungsstelle zwischen dem Adapter und dem Messgerät oder dem Fitting von Bürkert abzudichten.

MAN 1000361984 DE Version: E Status: RL (released | freigegeben) printed: 19.01.2026

	Beschreibung	Gehäuse-/ Dichtwerk-stoffe[1)]	Montageart
	Adapter mit G 1½-Außengewinde für den Anschluss des Messgeräts	PVC-U/FKM, EPDM	Zum Aufschrauben auf ein Bürkert-Schraub-Fitting (DN32 oder größer)
	Adapter mit G 1½-Außengewinde für den Anschluss des Messgeräts	PP/FKM, EPDM	Zum Aufschrauben auf ein Bürkert-Schraub-Fitting (DN32 oder größer)
	Adapter mit G 1½-Außengewinde für den Anschluss des Messgeräts	Edelstahl/ FKM, EPDM	Zum Aufschrauben auf ein Bürkert-Schraub-Fitting (DN32 oder größer)

MAN 1000361984 DE Version: E Status: RL (released | freigegeben) printed: 19.01.2026

4 Installation und Inbetriebnahme

4.1 Sicherheitshinweise

GEFAHR!

Verletzungsgefahr durch Druck in Anlage.

- Vor dem Lösen der Prozessanschlüsse, die Flüssigkeitszirkulation stoppen, die Anlage druckfrei schalten und die Rohrleitung leeren.

GEFAHR!

Verbrennungsgefahr durch hohe Flüssigkeitstemperaturen.

- Geräteteile, die mit der Flüssigkeit in Kontakt stehen, nicht mit bloßen Händen anfassen.
- Vor dem Lösen der Prozessanschlüsse die Flüssigkeitszirkulation stoppen und die Rohrleitung leeren.

GEFAHR!

Verletzungsgefahr aufgrund der Art der Flüssigkeit.

- Bei Verwendung gefährlicher Flüssigkeiten die Angaben auf dem Sicherheitsdatenblatt und die geltenden Unfallverhütungsvorschriften beachten.

WARNUNG!

Verletzungsgefahr bei unsachgemäßer Installation.

- Die Installation darf nur von qualifiziertem und befugtem Personal mit den entsprechenden Werkzeugen ausgeführt werden.
- Die Installationsanweisungen für das im Produkt eingebaute Messgerät beachten.

WARNUNG!

Verletzungsgefahr durch unkontrollierten Wiederanlauf.

- Nach jedem Eingriff an der Anlage einen kontrollierten Wiederanlauf gewährleisten.

WARNUNG!

Verletzungsgefahr bei Nichtbeachtung der Druck-/Temperaturabhängigkeit der Flüssigkeit.

- Die Abhängigkeit zwischen dem Flüssigkeitsdruck und der Flüssigkeitstemperatur in Abhängigkeit von den Werkstoffen, aus denen das Produkt hergestellt wird (siehe folgende Abbildung) und dem verwendeten Messgerät (siehe zugehörige Bedienungsanleitung) beachten.
- Die Druckgeräterichtlinie 2014/68/EU berücksichtigen.

MAN 1000361984 DE Version: E Status: RL (released | freigegeben) printed: 19.01.2026

WARNUNG!

Verletzungsgefahr bei unsachgemäßer Inbetriebnahme.

Eine unsachgemäße Inbetriebnahme kann Verletzungen und Schäden am Produkt und der Umgebung zur Folge haben.

- Vor der Inbetriebnahme sicherstellen, dass das verantwortliche Personal die Inhalte der Bedienungsanleitung gelesen und vollständig verstanden hat.
- Insbesondere die Sicherheitsempfehlungen und die bestimmungsgemäße Verwendung beachten.
- Die Anlage darf nur von entsprechend geschultem Personal in Betrieb genommen werden.

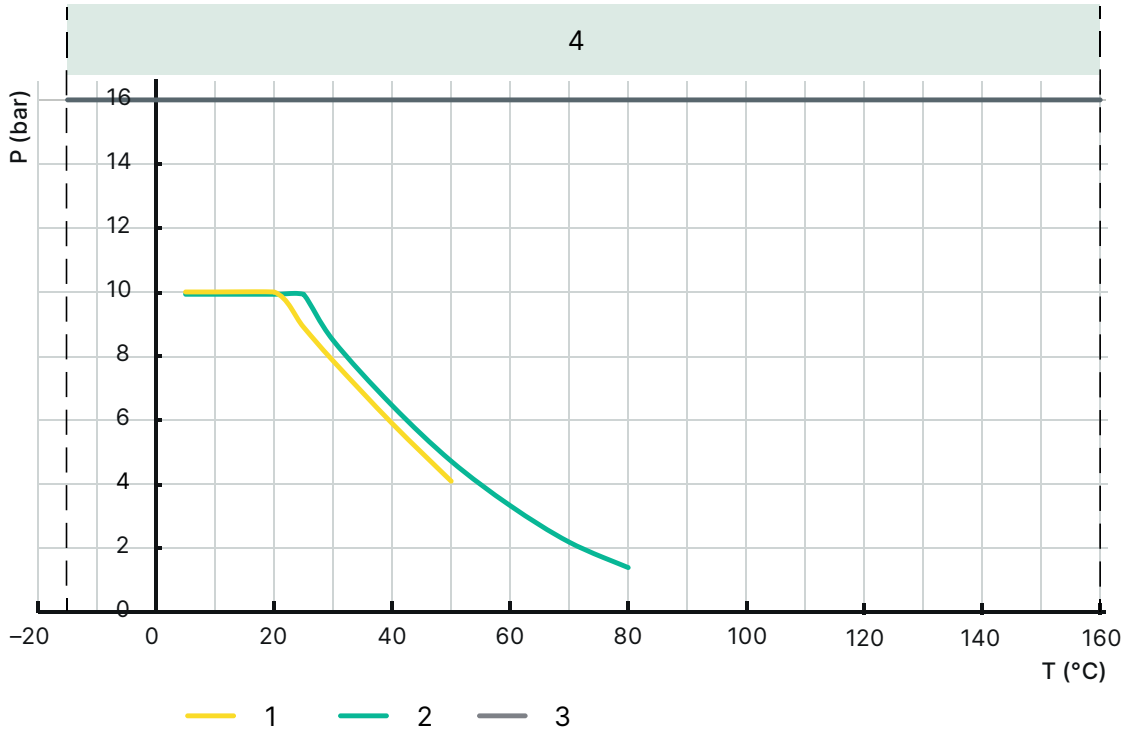

Abb. 1: Abhängigkeitskurve für Flüssigkeitsdruck/Flüssigkeitstemperatur für Adapter und Fittings vom Typ S022

1	PVC	2	PP
3	Metall	4	Einsatzbereich des Adapters/des Fittings (mit einem Stopfen verschlossen)

4.2 Anschluss an die Rohrleitung

4.2.1 Empfehlungen für die Installation des Produkts an eine Rohrleitung

- Um den pH-Wert oder das Redoxpotenzial zu messen, einen U-förmigen Bypass installieren, um ein Austrocknen der Elektrode zu verhindern und eine Kalibrierung ohne Unterbrechung des Prozesses zu ermöglichen.

MAN 1000361984 DE Version: E Status: RL (released | freigegeben) printed: 19.01.2026

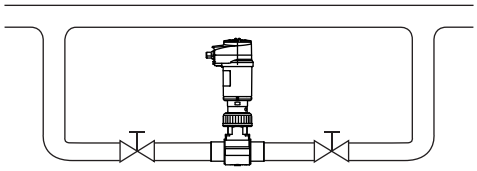

Abb. 2: Installation eines Bypasses

- Für alle Arten von Messungen die folgenden zusätzlichen Montagebedingungen beachten, um eine korrekte Funktion des Messgeräts zu gewährleisten:
- Den Mindestabstand zwischen dem Messgerät und der Einspritzstelle beachten.

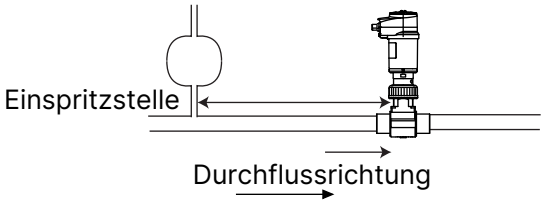

Abb. 3: Mindestabstand zwischen dem Messgerät und der Einspritzstelle einhalten.

- Die Bildung von Luftblasen in der Rohrleitung im Bereich um das Produkt herum gewährleisten.

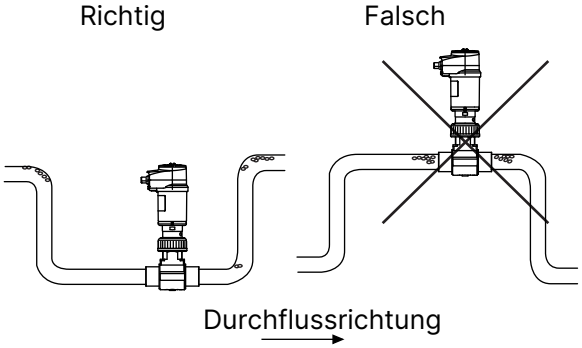

Abb. 4: Luftblasen in der Rohrleitung

- Sicherstellen, dass die Rohrleitung im Bereich um das Produkt herum immer gefüllt ist.

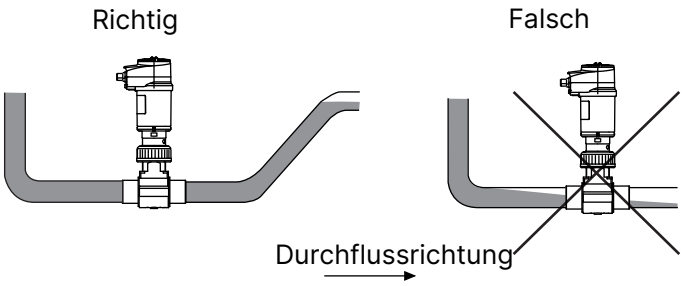

Abb. 5: Befüllung der Rohrleitung

MAN 1000361984 DE Version: E Status: RL (released | freigegeben) printed: 19.01.2026

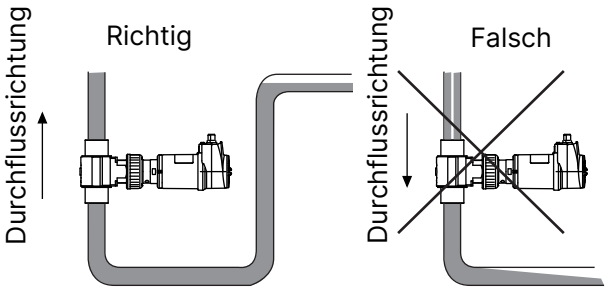

Abb. 6: Befüllen der Rohrleitung bei Verwendung eines horizontal installierten Leitfähigkeitsmessgeräts Typ 8222

- Wenn der Adapter Typ S022 an ein T-Stück, einem Behälter oder direkt an eine Rohrleitung installiert wird, darauf achten, dass die minimale Eintauchtiefe der Messelektrode eingehalten wird. Die minimale Eintauchtiefe hängt vom Typ des eingesetzten Geräts ab.

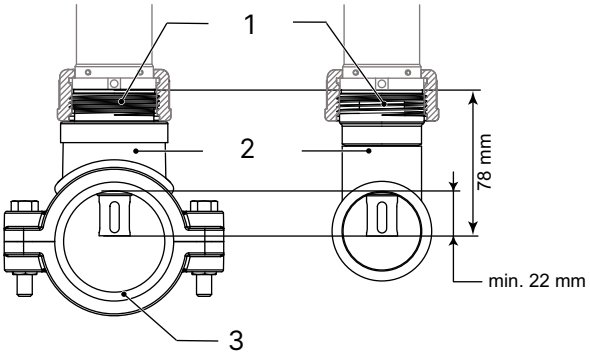

Abb. 7: Die minimale Eintauchtiefe für ein pH-/Redox-Messgerät vom Typ 8202 beträgt 22 mm.

1	Adapter Typ S022	2	Fitting
3	Rohrleitung		

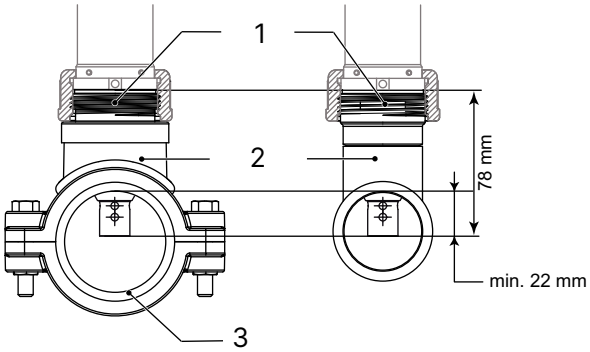

Abb. 8: Die minimale Eintauchtiefe für eine Elektrode C = 0,1 oder 0,01 in einem Leitfähigkeitsmessgerät vom Typ 8222 beträgt 22 mm.

1	Adapter Typ S022	2	Fitting
3	Rohrleitung		

MAN 1000361984 DE Version: E Status: RL (released | freigegeben) printed: 19.01.2026

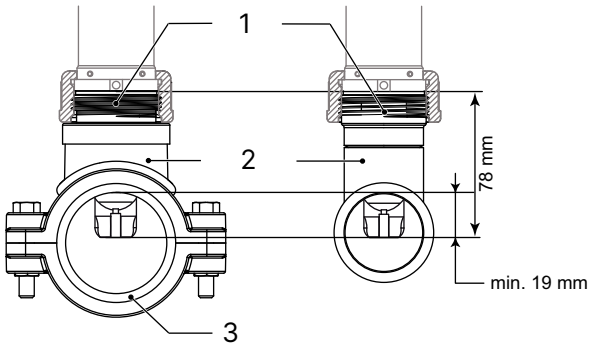

Abb. 9: Die minimale Eintauchtiefe für ein Leitfähigkeitsmessgerät vom Typ 8222 beträgt 19 mm.

1	Adapter Typ S022	2	Fitting
3	Rohrleitung		

MAN 1000361984 DE Version: E Status: RL (released | freigegeben) printed: 19.01.2026

4.2.2 Montage eines PVC-U oder PP, metrischen oder ASTM-Adapters an einem T-Stück

1	Adapter Typ S022	2	Metrischer Adapter geklebt

- Den PVC-U-Adapter auf ein T-Stück aus PVC-U mit den entsprechenden Abmessungen kleben, oder
- den PP-Adapter an ein T-Stück D32 x 32 aus PP mit Anschweißstutzen anschweißen

4.2.3 Installation eines metrischen Adapters aus Edelstahl an einem Behälter oder an einer Rohrleitung

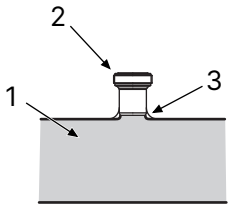

1	Rohrleitung	2	Adapter Typ S022
3	Schweißen		

- Den Behälter oder die Rohrleitung auf einen geeigneten Durchmesser aufbohren.
- Den Adapter aus Edelstahl direkt an den Behälter oder an die Rohrleitung anschweißen.

4.2.4 Installation eines Adapters mit G 1¼- oder NPT 1¼- Außengewinde an einem Behälter, einer Rohrleitung oder einer Anschlussschelle

- Um einen festen Sitz zu gewährleisten, das Produkt nur auf Rohrleitungen oder Behältern mit einer Wandstärke von mindestens 4 mm installieren.

1

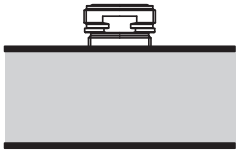

2

1	Adapter Typ S022 mit Außengewinde	2	Adapter mit Außengewinde, montiert an einer Rohrleitung

- Den Behälter oder die Rohrleitung auf einen geeigneten Durchmesser aufbohren und schrauben.
- Den PVC-U-Adapter direkt auf den Behälter, die Rohrleitung oder die Anschlussschelle schrauben.
- Die Dichtheit durch die Wahl eines geeigneten Werkstoffs sicherstellen.

4.2.5 Den Adapter eines T-Fittings vom Typ S020 durch einen Adapter Typ S022 mit G 1½-Außengewinde ersetzen

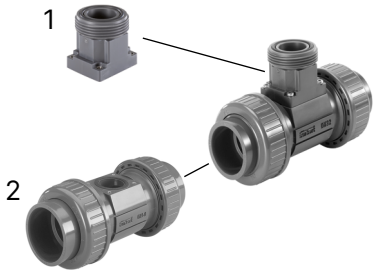

1	Adapter Typ S022	2	T-Stück vom Typ S020

- Die 4 Schrauben des Adapters vom Typ S020 lösen und aus dem Fitting entnehmen.
- Die Dichtung abnehmen.
- Die Oberflächen, auf denen die Dichtung aufliegt, reinigen.
- Den mit dem Typ S022 gelieferten O-Ring auf dem Gehäuse des Fittings auflegen.
- Den Adapter Typ S022 auf dem T-Stück Typ S020 positionieren.
- Die 4 Schrauben in den Adapter einsetzen.
- Die 4 Schrauben abwechselnd mit einem Anziehdrehmoment von 1,5 Nm (1,1 ftµf) festziehen.

4.2.6 Installation eines PVC-Schraubanschlusses an einer Rohrleitung

Einen für PVC geeigneten Klebstoff verwenden und die Anweisungen des Klebstoffherstellers befolgen.

MAN 1000361984 DE Version: E Status: RL (released | freigegeben) printed: 19.01.2026

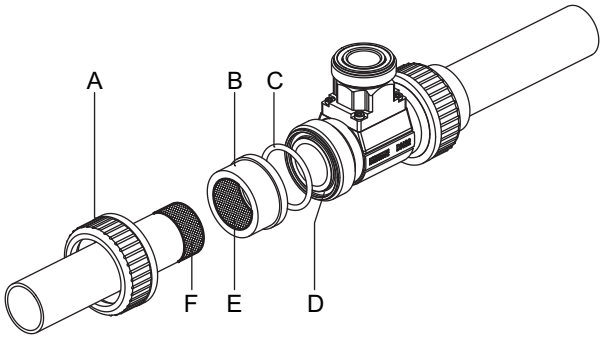

- Die Oberfläche „F“ und die Innenfläche „E“ des Werkstücks „B“ mit Schleifpapier aufrauen.
- Die Oberflächen „E“ und „F“ mit Vliespapier abwischen.
- Die Oberflächen „E“ und „F“ reinigen und anschließend mit Vliespapier trocken wischen.
- Trocknen lassen.
- Jegliche Feuchtigkeit durch Kondensation beseitigen.
- Mutter „A“ in die Rohrleitung einsetzen.
- Eine Schicht Kleber auf die Oberfläche „E“ aufbringen.
- Eine dickere Schicht Kleber auf die Oberfläche „F“ aufbringen und den Pinsel stark in Richtung der Achse drücken.
- Die 2 verklebten Werkstücke bis zum Anschlag zusammenpressen und ausgerichtet halten, ohne die Werkstücke zu verdrehen.
- Die Werkstücke zusammengedrückt halten, bis der Kleber aushärtet.
- Jeglichen überschüssigen Kleber sofort mit Vliespapier abwischen.
- Die Dichtung „C“ in die Nut „D“ einsetzen.
- Die zuvor verklebte Baugruppe auf die Dichtung aufsetzen.
- Die Mutter „A“ handfest aufschrauben, um die Baugruppe zu fixieren.
- Die Baugruppe vor dem Befüllen der Rohrleitung mindestens 15 Stunden trocknen lassen.

4.2.7 Installation eines PVC-Fittings mit Schweißverbindungen an einer Rohrleitung

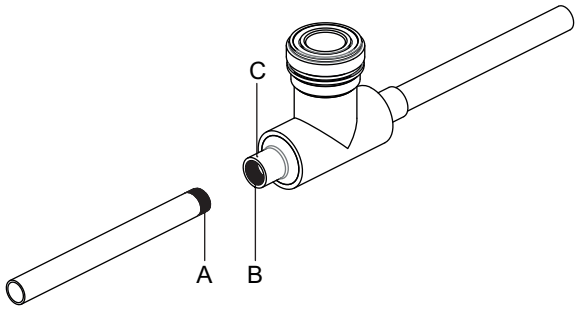

- Die Oberfläche „A“ und die Innenfläche „B“ Anschlusses „C“ mit Schleifpapier aufrauhen.
- Die Oberflächen „A“ und „B“ mit Vliespapier abwischen.
- Die Oberflächen „A“ und „B“ reinigen und dann mit Vliespapier trockenwischen.
- Trocknen lassen.
- Jegliche Feuchtigkeit durch Kondensation beseitigen.

MAN 1000361984 DE Version: E Status: RL (released | freigegeben) printed: 19.01.2026

- Die Oberfläche „A“ mit Kleber bestreichen.
- Eine dicke Schicht Kleber auf die Oberfläche „B“ auftragen und dabei den Pinsel stark in Richtung der Achse drücken.
- Die 2 verklebten Werkstücke bis zum Anschlag zusammenpressen und ausgerichtet halten, ohne die Werkstücke zu verdrehen.
- Die Werkstücke zusammengedrückt halten, bis der Kleber aushärtet.
- Jeglichen überschüssigen Kleber sofort mit Vliespapier abwischen.
- Die Baugruppe vor dem Befüllen der Rohrleitung mindestens 15 Stunden trocknen lassen.

4.2.8 Installation mit Anschlussschelle auf einer Rohrleitung

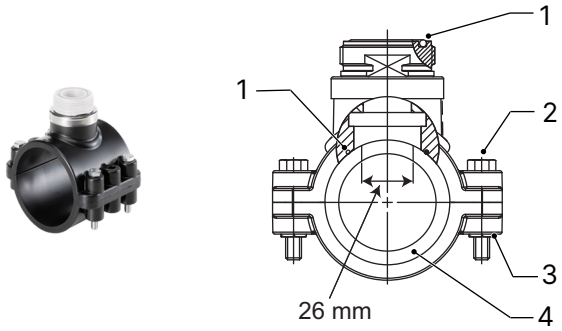

1	Dichtung	2	Schrauben
3	Mutter	4	Rohrleitung

- Ein Loch mit einem Durchmesser von 26 mm in die Rohrleitung bohren.
- Die mitgelieferte Dichtung in die Aufnahme der Anschlussschelle einsetzen.
- Die Anschlussschelle an der Rohrleitung befestigen.
- Die Muttern in das Gehäuse einsetzen.
- Die Schrauben in die Muttern einsetzen und festziehen.

4.2.9 Einbau einer Analysemesskammer

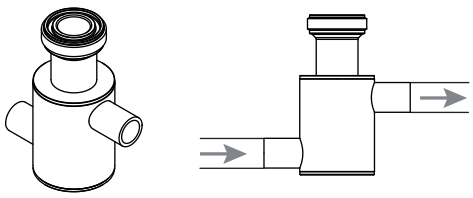

- Die Analysemesskammer in der Hauptleitung oder in der Bypass-Leitung montieren.
- Die Durchflussrichtung, die durch die Pfeile angezeigt wird, berücksichtigen.
- Die G 1/2-Anschlüsse auf die Rohrleitung schrauben.

MAN 1000361984 DE Version: E Status: RL (released | freigegeben) printed: 19.01.2026

5 Wartung und Fehlerbehebung

5.1 Sicherheitshinweise

GEFAHR!

Verletzungsgefahr durch Druck in Anlage.

- Vor dem Lösen der Prozessanschlüsse, die Flüssigkeitszirkulation stoppen, die Anlage druckfrei schalten und die Rohrleitung leeren.

GEFAHR!

Verbrennungsgefahr durch hohe Flüssigkeitstemperaturen.

- Geräteteile, die mit der Flüssigkeit in Kontakt stehen, nicht mit bloßen Händen anfassen.
- Vor dem Lösen der Prozessanschlüsse die Flüssigkeitszirkulation stoppen und die Rohrleitung leeren.
- Jegliche leicht entflammbare Flüssigkeiten oder Werkstoffe vom Produkt fernhalten.

GEFAHR!

Verletzungsgefahr aufgrund der Art der Flüssigkeit.

- Bei Verwendung gefährlicher Flüssigkeiten die Angaben auf dem Sicherheitsdatenblatt und die geltenden Unfallverhütungsvorschriften beachten.

WARNUNG!

Verletzungsgefahr bei unsachgemäßer Wartung.

- Wartungsarbeiten dürfen nur durch autorisiertes Fachpersonal und mit geeignetem Werkzeug durchgeführt werden.
- Nach jedem Eingriff an der Anlage einen kontrollierten Wiederanlauf gewährleisten.

5.2 Reinigung

VORSICHT!

Das Produkt kann durch die Reinigungslösung beschädigt werden.

- Das Produkt nur mit einem Tuch oder Lappen reinigen, das/der leicht mit Wasser oder einem Reinigungsmittel, das mit den Werkstoffen des Produkts verträglich ist, angefeuchtet ist.

MAN 1000361984 DE Version: E Status: RL (released | freigegeben) printed: 19.01.2026

6 Ersatzteile und Zubehör

VORSICHT!

Gefahr von Verletzungen und/oder Sachschäden durch den Einsatz ungeeigneter Teile.

Falsches Zubehör und ungeeignete Ersatzteile können Verletzungen und Schäden am Produkt und in der Umgebung verursachen.

- Nur Originalzubehör und Originalersatzteile von Bürkert verwenden.

Verschlussstopfen	Bestellnummer
Verschlussstopfen aus Edelstahl mit Überwurfmutter und Mutter und O-Ring (EPDM und FKM)	562625
Verschlussstopfen aus PVC mit Überwurfmutter und O-Ring (EPDM und FKM)	562541

Dichtungssatz	Bestellnummer
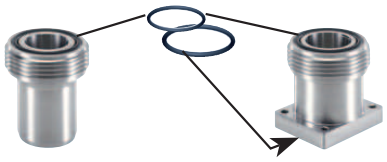	
O-Ring aus FKM für Metalladapter	561654
O-Ring aus EPDM für Metalladapter	561653

Dichtungssatz	Bestellnummer
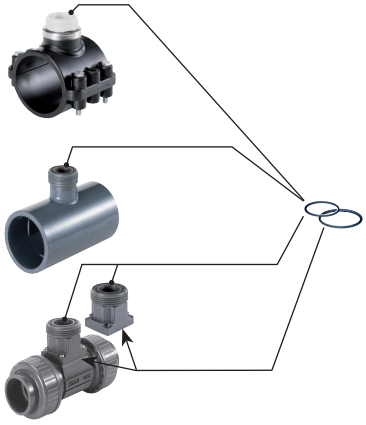	
O-Ring aus FKM für Kunststoffadapter, Fittings mit Klebeflansch und Anschlussschelle	561399
O-Ring aus EPDM für Kunststoffadapter, Fittings mit Klebeflansch und Anschlussschelle	561398

MAN 1000361984 DE Version: E Status: RL (released | freigegeben) printed: 19.01.2026

Dichtungssatz	Bestellnummer
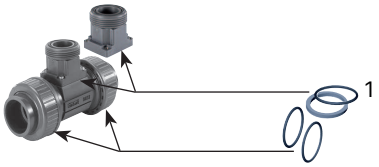	
O-Ring[2]aus FKM für Kunststoffadapter oder Schraub-Fitting DN15 bis 32	431558
O-Ring[2]aus FKM für Kunststoffadapter oder Schraub-Fitting DN40	431559
O-Ring[2]aus FKM für Kunststoffadapter oder Schraub-Fitting DN50	431560
O-Ring[2]aus EPDM für Kunststoffadapter oder Schraub-Fitting DN15 bis 32	431564
O-Ring[2]aus EPDM für Kunststoffadapter oder Schraub-Fitting DN40	431565
O-Ring[2]aus EPDM für Kunststoffadapter oder Schraub-Fitting DN50	431566

[2] Der O-Ring ist nur für die Montage an Fittings mit flacher Bodennut vorgesehen. Der O-Ring ist nicht für die Montage an Fittings mit gerippter Nut (alte Variante) geeignet.

MAN 1000361984 DE Version: E Status: RL (released | freigegeben) printed: 19.01.2026

7 Logistik

7.1 Transport und Lagerung

- Gerät vor Nässe und Schmutz geschützt in der Originalverpackung transportieren und lagern.
- UV-Strahlung und direkte Sonneneinstrahlung vermeiden.
- Anschlüsse mit Schutzkappen vor Beschädigungen schützen.
- Zulässige Lagertemperatur einhalten.

7.2 Rücksendung

Solange keine gültige Kontaminationserklärung vorliegt, werden an dem Gerät keine Arbeiten oder Untersuchungen vorgenommen.

- Um das Gerät an Bürkert zurückzusenden, die Bürkert Vertriebsniederlassung kontaktieren. Eine Rücksendenummer ist erforderlich.

7.3 Entsorgung

Umweltgerechte Entsorgung

- Nationale Vorschriften bezüglich Entsorgung und Umwelt beachten.
- Elektrische und elektronische Geräte separat sammeln und speziell entsorgen.

Weitere Informationen unter country.burkert.com

MAN 1000361984 DE Version: E Status: RL (released | freigegeben) printed: 19.01.2026