Tipo 6518, 6519

Elettrovalvola a 3/2, 5/2 o 5/3 vie

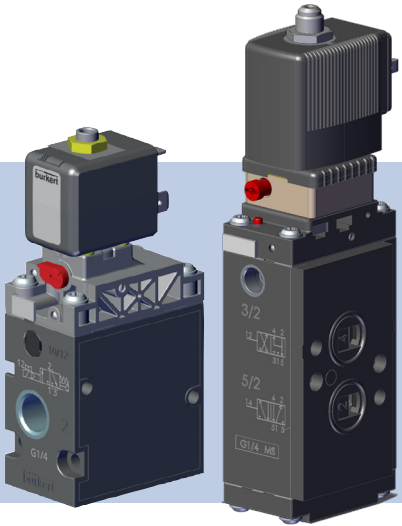

Istruzioni d'uso

MAN 1000695014 IT Version: -Status: RL (released | freigegeben) printed: 12.12.2025

Con riserva di modifiche tecniche senza preavviso.

© Bürkert Werke GmbH & Co. KG, 2017-2025

Istruzioni d'uso 2511/02_EU-ML_00815463 / Traduzione dell'originale DE

MAN 1000695014 IT Version: -Status: RL (released | freigegeben) printed: 12.12.2025

1 ISTRUZIONI D'USO 4
1.1 Simboli 4
1.2 Definizione dei termini 4
2 UTILIZZO CONFORME ALL'USO PREVISTO 5
3 ISTRUZIONI DI SICUREZZA DI BASE 5
4 NOTE GENERALI 6
4.1 Indirizzo di contatto 6
4.2 Garanzia 6
4.3 Informazioni su Internet 6
5 DESCRIZIONE DEL PRODOTTO 7
5.1 Coppia di serraggio per i raccordi per tubi 7
5.2 Raccordi 7
5.3 Sistema 8
5.4 Comando manuale 9
5.5 Modalità di funzionamento 9
5.6 Funzione di limitazione della portata 10
5.7 Norme e direttive 12
5.8 Identificazione del prodotto 12
6 DATI TECNICI 14
6.1 Condizione di utilizzo 14
6.2 Dati elettrici 15
6.3 Dati pneumatici 15
6.4 Materiali 15
7 INSTALLAZIONE 16
7.1 Collegare il dispositivo 16
7.2 Raccordo pneumatico del dispositivo 17
7.3 Collegamento elettrico del dispositivo 18
7.4 Ruotare la bobina magnetica 20
8 MANUTENZIONE 21
8.1 Interventi di manutenzione 21
8.2 Guasti 21
8.3 Installare pilotaggio 21
9 RICAMBI E ACCESSORI 22
9.1 Accessori 22
9.2 Ricambi 22
10 TRASPORTO, STOCCAGGIO, SMALTIMENTO 24

1 ISTRUZIONI D'USO

Le istruzioni d'uso descrivono l'intero ciclo di vita del dispositivo. Conservare queste istruzioni a portata di mano sul luogo di utilizzo.

Informazioni importanti sulla sicurezza.

- Leggere attentamente le presenti istruzioni.
- Rispettare innanzitutto le istruzioni di sicurezza, l'uso previsto e le condizioni di utilizzo.
- Le persone che lavorano sul dispositivo devono leggere e comprendere le presenti istruzioni.

1.1 Simboli

PERICOLO

Avvertimento di un pericolo immediato.

- La mancata osservanza può causare morte o infortuni gravi.

AVVERTENZA

Avverte di un potenziale pericolo.

- La mancata osservanza di queste avvertenze può provocare infortuni gravi o la morte.

ATTENZIONE

Avverte di un potenziale rischio.

- Il mancato rispetto di queste istruzioni può provocare infortuni di lieve o media entità.

NOTA

Avverte di possibili danni.

Suggerimenti e raccomandazioni importanti.

Si riferisce alle informazioni contenute nelle presenti istruzioni d'uso o in altra documentazione.

▶ Evidenzia le istruzioni da seguire per evitare un pericolo.

→ Evidenzia una procedura da eseguire.

1.2 Definizione dei termini

Termine	Definizione per queste istruzioni
Dispositivo	Elettrovalvola a 3/2 vie tipo 6518 o elettrovalvola a 3/2, 5/2 e 5/3 vie tipo 6519

2 UTILIZZO CONFORME ALL'USO PREVISTO

L'uso non autorizzato delle elettrovalvole tipo 6518 e 6519 può essere pericoloso per le persone, le apparecchiature adiacenti e l'ambiente.

- Il dispositivo serve esclusivamente come elettrovalvola a 3/2, 5/2 o 5/3 vie per i fluidi consentiti in base alla scheda dati del tipo corrispondente.
- Con una presa dell'apparecchio correttamente collegata e assemblata, ad esempio Bürkert Tipo 2518, il dispositivo è conforme al grado di protezione IP65 in base alla norma DIN EN 60529/IEC 60529.
- In ambienti potenzialmente esplosivi, il dispositivo deve essere utilizzato solo in conformità alle specifiche riportate sulla targhetta tipologica Ex separata. Quando si utilizza il dispositivo è necessario attenersi alle informazioni aggiuntive e alle istruzioni di sicurezza relative alle aree Ex allegate.
- I dispositivi privi di targhetta tipologica Ex separata non devono essere utilizzati in aree a rischio di esplosione.
- Quando si utilizza il dispositivo, assicurarsi di rispettare i parametri consentiti e le condizioni operative previste nei documenti contrattuali, nella scheda dati e nelle istruzioni d'uso.
- Per garantire un funzionamento sicuro e affidabile del dispositivo, è necessario che il trasporto, lo stoccaggio e l'installazione siano eseguiti correttamente e che l'apparecchiatura sia utilizzata e manutenuta con cura.
- Utilizzare il dispositivo solo per lo scopo previsto.

3 ISTRUZIONI DI SICUREZZA DI BASE

Le presenti istruzioni di sicurezza non tengono conto di circostanze o eventi imprevisti che possono verificarsi durante l'installazione, l'utilizzo e la manutenzione. L'operatore è tenuto a osservare le disposizioni di sicurezza vigenti nel luogo di installazione, incluse quelle relative alla tutela del personale.

⚠

Pericolo di infortunio dovuto all'alta pressione e alla fuoriuscita del fluido.

- Prima di intervenire sul dispositivo o sul sistema, assicurarsi che la pressione sia stata completamente scaricata. Sfiatare o svuotare i tubi.

Rischio di infortunio da elettrocuzione.

- Prima di intervenire sul dispositivo o sul sistema, spegnere l'alimentazione. Adottare misure idonee per impedirne la riattivazione involontaria.
- Rispettare le norme antinfortunistiche e di sicurezza vigenti per le apparecchiature elettriche.

Pericolo di ustioni o di incendio dovuto all'elevata temperatura delle superfici del dispositivo in caso di cicli di servizio prolungati.

- Toccare il dispositivo solo indossando guanti protettivi.
- Tenere il dispositivo lontano da sostanze e fluidi altamente infiammabili.

Rischio di infortunio dovuto al malfunzionamento delle valvole con corrente alternata (CA).

Il blocco del nucleo provoca il surriscaldamento della bobina, con conseguente guasto funzionale.

- Controllare il corretto funzionamento del processo di lavorazione.

Situazioni di pericolo generale.

Per prevenire infortuni, osservare quanto segue:

- Attenersi alle regole generali della tecnica.
- Non regolare mai le viti contrassegnate in rosso.
- Utilizzare il dispositivo solo se in perfette condizioni e in conformità alle istruzioni d'uso.
- Mettere in sicurezza il dispositivo o il sistema per impedirne l'attivazione involontaria.
- Dopo un'interruzione dell'alimentazione di tensione, assicurarsi che il processo venga riavviato in modo controllato.
- Non modificare il dispositivo.
- Non caricare meccanicamente il dispositivo.
- Gli interventi di installazione e manutenzione possono essere eseguiti solo da tecnici qualificati.
- Installare il dispositivo secondo le normative vigenti nel rispettivo Paese.

4 NOTE GENERALI

4.1 Indirizzo di contatto

Germania

Bürkert Fluid Control Systems
Sales Centre
Christian-Bürkert-Str. 13-17
D-74653 Ingelfingen
Tel. +49 (0) 7940 - 10-91 111
Fax +49 (0) 7940 - 10-91 448
Email: info@burkert.com

Internazionale

Gli indirizzi di contatto si trovano sulle ultime pagine delle istruzioni d'uso stampate.

Sono disponibili anche online all'indirizzo: country.burkert.com

4.2 Garanzia

Prerequisito fondamentale per la garanzia è che il dispositivo venga utilizzato in modo conforme alle disposizioni e alle condizioni d'uso specificate.

4.3 Informazioni su Internet

Le istruzioni d'uso e le schede dati dei prodotti Bürkert sono disponibili su Internet all'indirizzo: country.burkert.com

5 DESCRIZIONE DEL PRODOTTO

Le elettrovalvole possono essere utilizzate singolarmente su blocchi o su isole di valvole e possono essere montate su una guida pneumatica modulare all'interno di blocchi valvola.

I tipi 6518 e 6519 sono costituiti da:

- un pilotaggio
- corpo valvola con membrana e guarnizioni sede valvola (valvola a 3/2 e 5/2 vie) o cursore (valvola a 5/3 vie)

5.1 Coppia di serraggio per i raccordi per tubi

Quando si avvitano i raccordi per tubi, attenersi alle seguenti coppie di serraggio. La coppia di serraggio specificata può variare a seconda del sistema di tenuta.

Dimensione del raccordo	Coppia di serraggio consigliata [Nm]	Coppia di serraggio massima [Nm]
G1/2	7…9	50
G1/4	4…7	20
NPT1/4	4…7	20
M5 (aria di controllo ausiliaria)	1…1,2	3

5.2 Raccordi

Tutti i raccordi sono contrassegnati con numeri sul corpo valvola. Il significato dei numeri è lo stesso per ogni variante.

Nr.	Significato	Nr.	Significato
1	Raccordo pressione	3, 5	Raccordo di aerazione
2, 4	Raccordo di lavoro	12, 14	Raccordo pressione di controllo

5.3 Sistema

5.3.1 Valvola a 3/2 o 5/2 vie

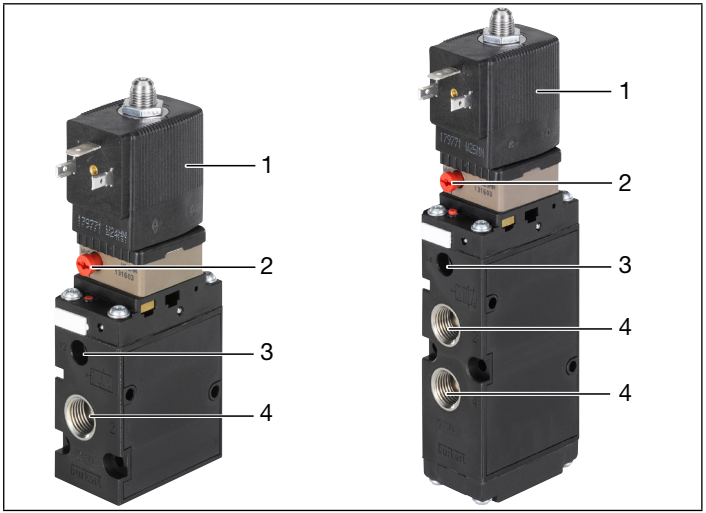

Fig. 1: Sistema valvola a 3/2 o 5/2 vie

Articolo	Descrizione
1	Pilotaggio
2	Comando manuale (vedere capitolo “5.4”)
3	Raccordo pressione di controllo
4	Raccordo di lavoro

5.3.2 Valvola ad impulsi a 5/3 o 5/2 vie

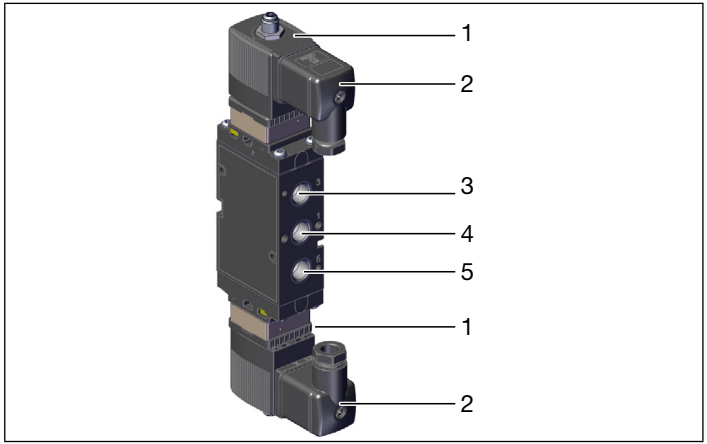

Fig. 2: Sistema valvola ad impulsi a 5/3 o 5/2 vie

Articolo	Descrizione
1	Pilotaggio
2	Presa dell’apparecchio
3	Raccordo di aerazione
4	Raccordo pressione
5	Raccordo di aerazione

Le elettrovalvole a impulsi operano mediante due bobine attivate alternativamente.

5.3.3 Valvola NAMUR a 3/2 o 5/2 vie

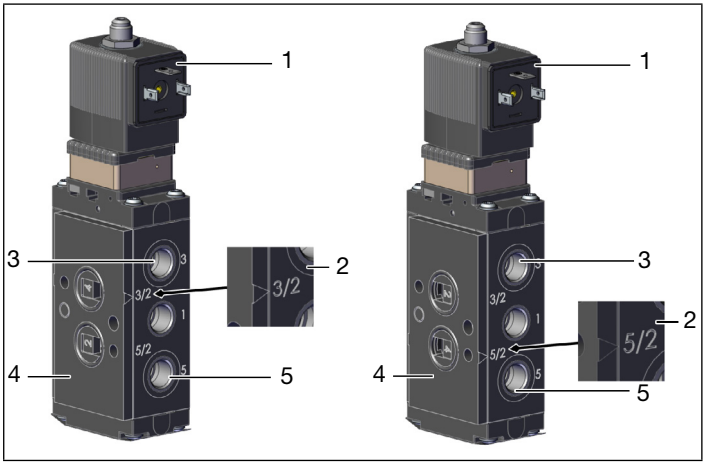

Fig. 3: Sistema valvola a 3/2 o 5/2 vie, NAMUR

Articolo	Descrizione
1	Pilotaggio
2	Funzione valvola
3	Raccordo di aerazione
4	Piastra rimovibile
5	Raccordo di aerazione

5.4 Comando manuale

⚠ Premere il comando manuale solo quando l'alimentazione è spenta.

→ Per azionare manualmente la valvola, premere il comando manuale e ruotarlo di 90° in direzione oraria fino all'arresto.

5.5 Modalità di funzionamento

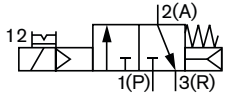	**C, valvola magnetica a 3/2 vie (* per vuoto[1]), con aria di controllo ausiliaria)** Servoassistita, con comando manuale, normalmente chiuso
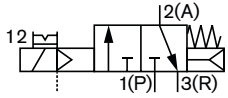 * Vuoto, con aria di controllo ausiliaria	Servoassistita con aria di controllo ausiliaria, con comando manuale, normalmente chiuso
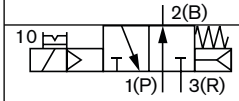	**D, valvola magnetica a 3/2 vie** Servoassistita, con comando manuale, normalmente aperto
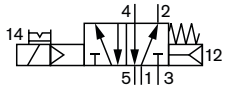	**H, elettrovalvola a 5/2 vie** Servoassistita, con comando manuale. Pressione applicata tramite il raccordo (1), di conseguenza uno dei due raccordi (2) o (4) viene pressurizzato.

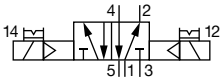	**Z, elettrovalvola a 5/2 vie** Versione a impulsi con 2 bobine e comando manuale. Pressione applicata tramite il raccordo (1), di conseguenza uno dei due raccordi (2) o (4) viene pressurizzato
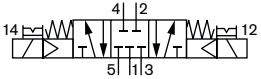	**L, elettrovalvola a 5/3 vie** Con comando manuale. Tutti i raccordi bloccati in posizione centrale
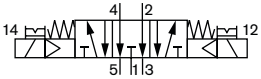	**N, elettrovalvola a 5/3 vie** Con comando manuale. In posizione centrale, raccordi 2 e 4 ventilati
5/2 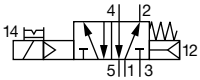 **3/2** 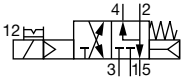	**W, elettrovalvola a 5/2 o 3/2 vie** Con comando manuale e piastra rimovibile 5/2 vie: pressione applicata tramite il raccordo(1). Di conseguenza uno dei due raccordi (2) o (4) è pressurizzato. 3/2 vie: pressione applicata tramite il raccordo (1), normalmente chiuso

5.6 Funzione di limitazione della portata

I tipi 6518 e 6519 hanno la possibilità di limitare la portata dell'aria di scarico ai raccordi di aerazione R e S. Con questa funzione si riduce la velocità di spostamento degli attuatori collegati (valvole di processo, cilindri ecc.).

La funzione di limitazione della portata può essere ottenuta utilizzando gli accessori disponibili presso Bürkert oppure con limitatori di portata standard adatti all'ambiente di processo.
Il limitatore di portata viene montato sul fissaggio a vite del corpo (raccordo 3; 5).

Per i dispositivi con interfaccia NAMUR è disponibile il seguente accessorio che svolge la funzione di limitazione della portata:

- Piastra di limitazione della portata NAMUR a 3/2 vie (ID907217)
- Piastra di limitazione della portata NAMUR a 5/2 vie e 5/3 vie (ID 907218)
- Piastra girevole NAMUR (ID907216)

1) *Collegare il generatore di vuoto al raccordo 1.*

5.6.1 Piastra di limitazione della portata NAMUR a 3/2 vie

Questa piastra di limitazione della portata può essere utilizzata per i seguenti dispositivi di tipo 6519 per regolare in modo indipendente le velocità di avanzamento e di ritorno della valvola di processo o del cilindro:

- Piastra rimovibile NAMUR a 5/2 vie in posizione a 3/2 vie (vedere capitolo “5.3.3”)

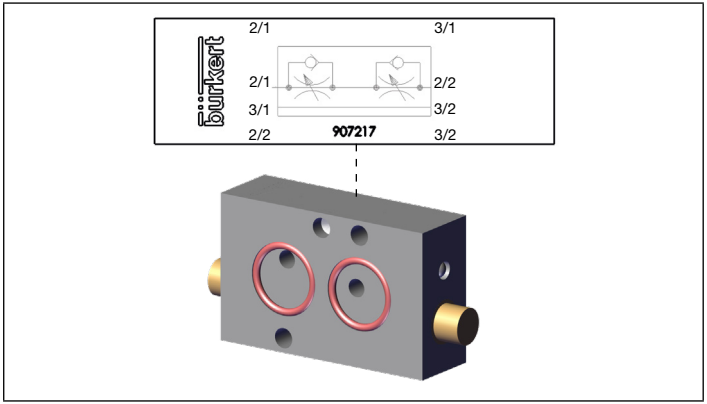

Fig. 4: Piastra di limitazione della portata NAMUR con etichetta, 3/2 vie

5.6.2 Piastra di limitazione della portata NAMUR a 5/2 vie e 5/3 vie

Questa piastra di limitazione della portata può essere utilizzata per i seguenti dispositivi di tipo 6519 per regolare in modo indipendente le velocità di avanzamento e di ritorno della valvola di processo o del cilindro.

- 5/2 vie (vedere capitolo “5.3.3”)
- NAMUR 5/3 vie

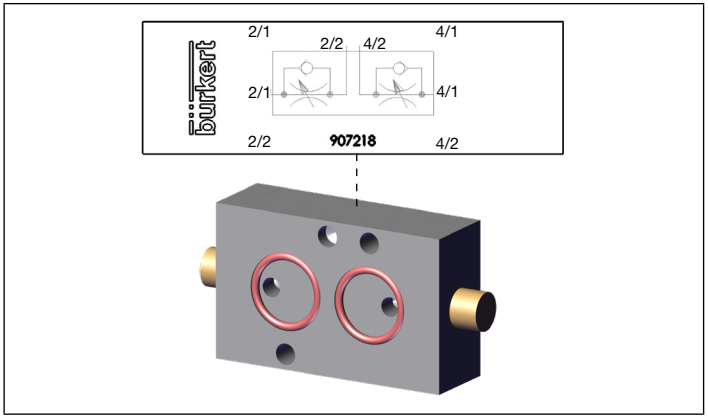

Fig. 5: Piastra di limitazione della portata NAMUR con etichetta, 5/2 e 5/3 vie

5.6.3 Piastra girevole NAMUR

La piastra girevole dotata di silenziatore viene impiegata per adattare le valvole NAMUR a 5/2 e 5/3 vie all'utilizzo come valvole a 3/2 e 3/3 vie. La funzione "normalmente chiuso" può essere modificata in "normalmente aperto" ruotando la piastra girevole di 180°.

Se si desidera limitare la portata, è necessario installare un limitatore di portata standard in R/5 o S/3.

La descrizione dettagliata è riportata nel capitolo "Installazione".

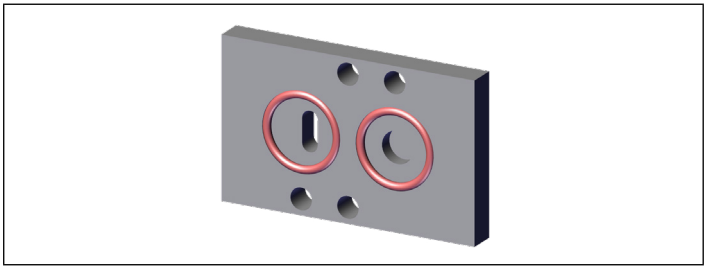

Fig. 6: Piastra girevole NAMUR

5.7 Norme e direttive

Il dispositivo è conforme alle norme di armonizzazione dell'UE in vigore. Inoltre, il dispositivo soddisfa i requisiti delle leggi del Regno Unito.

Nella versione attuale della Dichiarazione di conformità UE/ Dichiarazione di conformità UK sono riportate le norme armonizzate applicate nella procedura di valutazione della conformità.

5.8 Identificazione del prodotto

5.8.1 Etichettatura su corpo valvola

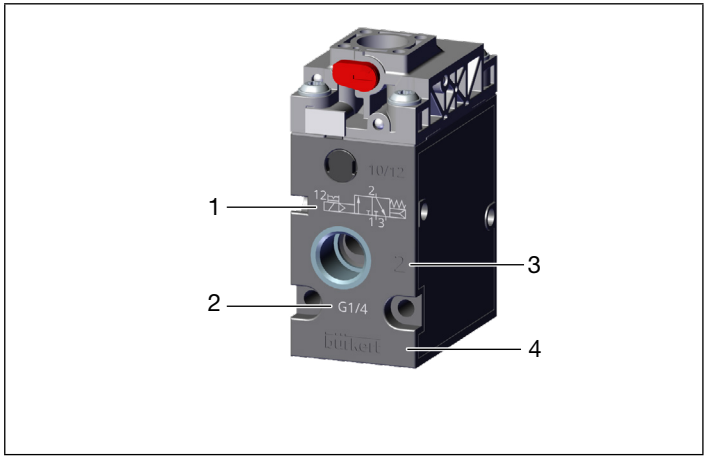

Fig. 7: Etichettatura sul corpo valvola

Articolo	Descrizione	Articolo	Descrizione
1	Modalità di funzionamento	3	Numero di raccordo
2	Raccordo per tubi	4	Produttore

5.8.2 Targhetta tipologica

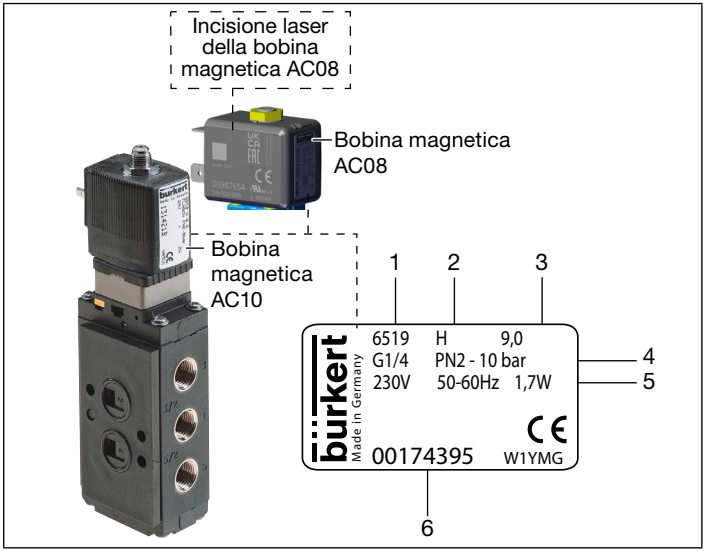

Fig. 8: Posizione e descrizione della targhetta tipologica, esempio

Articolo	Descrizione
1	Tipo
2	Modalità di funzionamento
3	Orifizio

Articolo	Descrizione
4	Tipo di raccordo; intervallo di pressione consentito
5	Tensione; frequenza; uscita
6	Codice ID

5.8.3 Incisione laser della bobina magnetica AC08

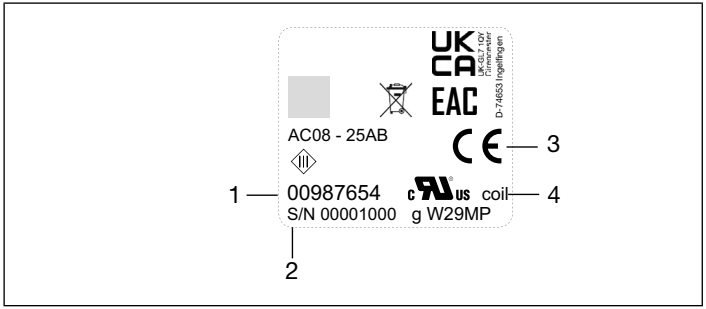

Fig. 9: Descrizione dell'incisione laser sulla bobina magnetica AC08

Articolo	Descrizione
1	Codice ID della bobina magnetica AC08
2	Numero di serie

Articolo	Descrizione
3	Contrassegno CE
4	Permesso secondo le norme statunitensi e canadesi

6 DATI TECNICI

6.1 Condizione di utilizzo

Grado di protezione (secondo DIN EN 60529/IEC 60529)	IP65 (con presa dell'apparecchio correttamente collegata e installata, vedere capitolo "6.3")
Fluidi consentiti	Aria compressa filtrata, lubrificata e non lubrificata, gas neutri
Posizione di montaggio	Qualsiasi, preferibilmente con l'azionamento magnetico rivolto verso l'alto

Temperatura ambiente[2)]

Poliammide	-25 °C…+55 °C
Alluminio anodizzato con supporto in poliammide	-10 °C…+55 °C
Alluminio anodizzato con supporto in metallo	-10 °C…+70 °C

Temperatura ambiente per intervallo di temperatura esteso[2)]

Alluminio anodizzato duro	–40 °C…+80 °C
Acciaio inox	–30 °C…+80 °C

2) *Rispettare le limitazioni di temperatura previste dai permessi.*

Temperatura del fluido consentita[3)]

Poliammide e alluminio anodizzato	-10 °C…+55 °C

Temperatura del fluido consentita per intervallo di temperatura esteso[3)]

Alluminio anodizzato duro e acciaio inossidabile	–30 °C…+80 °C

3) *Rispettare le limitazioni di temperatura previste dai permessi.*

6.1.1 Condizioni di utilizzo per valvole con permesso UL/UR

Tipo	Temperatura del fluido	Temperatura ambiente	Fluido
6518	-10 °C…+55 °C	-25 °C…+55 °C	Aria
6519			

6.2 Dati elettrici

Bobina magnetica	AC08	AC10
Raccordi	DIN EN 175301-803 variante C: per presa dell'apparecchio 2516 Standard di settore, variante B: per presa dell'apparecchio 2507	Standard di settore, variante A: per presa dell'apparecchio 2518
Tensione d'esercizio	vedere targhetta tipologica	vedere targhetta tipologica
Tolleranza di tensione	±10%	±10%
Potenza nominale	1,7 W	Da 2 W a 10 W
Modalità di funzionamento nominale	Funzionamento continuo, fattore di utilizzazione 100%	Funzionamento continuo, fattore di utilizzazione 100%

6.3 Dati pneumatici

Qualità dell'aria compressa	ISO 8573-1:2010, Classe 7.2.4[4)]
Intervallo di pressione consentito	Rispettare le specifiche riportate sulla targhetta tipologica. Pressione differenziale di almeno 2 bar tra i raccordi 1 e 3/5

4) *Per evitare che l'aria compressa espansa si congeli,il punto di rugiada in pressione deve essere almeno 10 K inferiore alla temperatura del fluido.*

6.3.1 Pressione di controllo esterna

Per valvole nelle varianti con aria di controllo ausiliaria:

→ Collegare l'alimentazione aria compressa al raccordo 12 o 14 (raccordo pressione di controllo).

Pressione di controllo: almeno il 70% della pressione di controllo sul raccordo 1
(pressione di controllo minima 2,5 bar)

6.4 Materiali

I materiali tenuta dipendono dai materiali corpo:

Materiale corpo	Poliammide	Alluminio anodizzato	Alluminio anodizzato duro	Acciaio inox
Materiale tenuta	NBR, PUR	NBR	FKM, NBR	PU, NBR, FKM

7 INSTALLAZIONE

PERICOLO

Pericolo di infortunio dovuto all'alta pressione e alla fuoriuscita del fluido.

- Prima di intervenire sul dispositivo o sul sistema, assicurarsi che la pressione sia stata completamente scaricata. Sfiatare o svuotare i tubi.

Rischio di infortunio da elettrocuzione se la bobina magnetica non è installata correttamente.

- Prima di intervenire sul dispositivo o sul sistema, spegnere l'alimentazione. Adottare misure idonee per impedirne la riattivazione involontaria.
- Durante l'installazione, assicurarsi che la bobina magnetica sia saldamente posizionata sul coperchio del corpo, in modo che il raccordo del conduttore di protezione della bobina magnetica sia collegato al corpo valvola.
- Rispettare le norme antinfortunistiche e di sicurezza vigenti per le apparecchiature elettriche.

AVVERTENZA

Rischio di infortunio dovuto a un'installazione non corretta.

- Gli interventi di installazione possono essere eseguiti solo da tecnici qualificati.
- Eseguire i lavori di installazione utilizzando esclusivamente utensili adatti.

Pericolo di infortunio dovuto all'attivazione accidentale del sistema e al riavvio incontrollato.

- Mettere in sicurezza il sistema per prevenire attivazioni involontarie.
- Dopo l'installazione, assicurarsi che il riavvio sia controllato.

7.1 Collegare il dispositivo

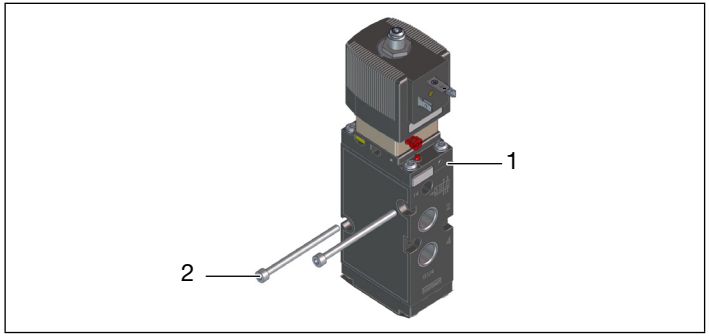

Fig. 10: Collegare il dispositivo

Articolo	Descrizione	Articolo	Descrizione
1	Dispositivo	3	Viti di fissaggio

→ Fissare il dispositivo direttamente alla parete con viti di fissaggio M4. Coppia di serraggio: min. 2 Nm e max. 5 Nm.

7.2 Raccordo pneumatico del dispositivo

AVVERTENZA

Rischio di infortuni dovuto alla rapida accelerazione delle parti del dispositivo e al movimento incontrollato dei tubi flessibili dell'aria compressa non collegati.

- Prima di pressurizzare la valvola, verificare che tutti i raccordi a vite e quelli dei tubi flessibili siano ben saldi e ben fissati.

→ Controllare che i tubi flessibili non siano contaminati e pulirli.

→ Installare un filtro a monte dell'ingresso valvola (≤ 500 mm).

→ Spingere i tubi flessibili nei raccordi a innesto delle elettrovalvole fino all'arresto. Non superare la profondità di avvitamento standard.

→ Per la sigillatura utilizzare nastro in PTFE o una guarnizione in elastomero.

→ Verificare e rispettare la corretta corrispondenza dei raccordi (vedere capitolo "5.2").

→ Allineare i tubi flessibili.

7.2.1 Raccordo variante NAMUR

La variante NAMUR tipo 6519 è fornita di fabbrica con funzione a 5/2 vie. Per impostare la funzione 3/2 vie, ruotare di 180° la piastra rimovibile.

Quando utilizzata come valvola a 3/2 vie:

→ Chiudere il raccordo 3 con il tappo G1/4 in dotazione.

Quando si utilizza su attuatori di grandi dimensioni con tempi di scarico rapidi:

→ Utilizzare un silenziatore al posto del tappo.

7.2.1.1 Montare la piastra girevole sulla variante NAMUR

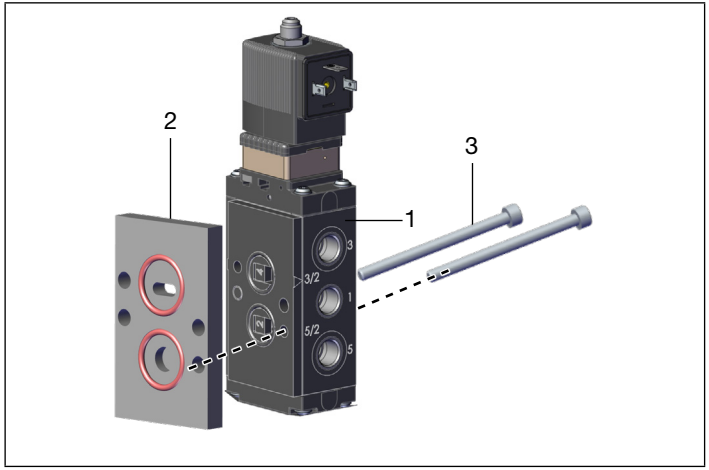

Fig. 11: Montare la piastra girevole

Articolo	Descrizione
1	Dispositivo NAMUR
2	Piastra girevole

Articolo	Descrizione
3	Viti di fissaggio M5 x 45 mm

→ Montare la piastra girevole sul dispositivo NAMUR con le 4 viti di fissaggio in dotazione. Attenersi alla coppia di serraggio da min. 2 Nm a max. 5 Nm.

7.2.1.2 Montare la piastra di limitazione della portata a 5/2 e 3/2 vie sulla variante NAMUR

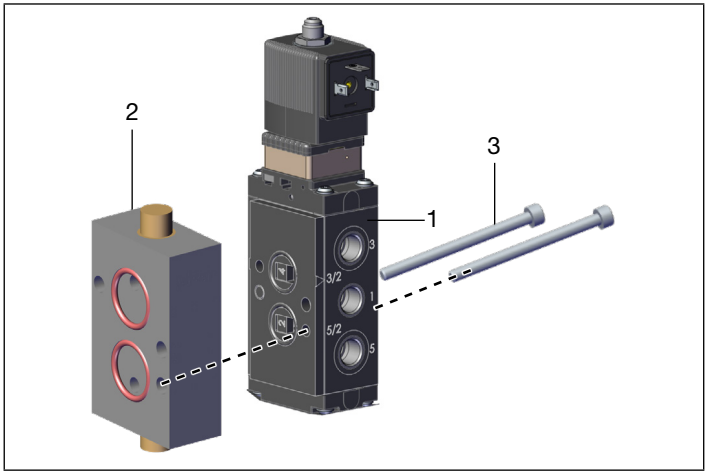

Fig. 12: Montare la piastra di limitazione della portata

Articolo	Descrizione
1	Dispositivo NAMUR
2	Piastra di limitazione della portata

Articolo	Descrizione
3	Viti di fissaggio M5 x 55 mm

→ Montare la piastra girevole sul dispositivo NAMUR con le 4 viti di fissaggio in dotazione. Attenersi alla coppia di serraggio da min. 2 Nm a max. 5 Nm.

7.3 Collegamento elettrico del dispositivo

AVVERTENZA

Rischio di infortunio da elettrocuzione.

- Prima di intervenire sul dispositivo o sul sistema, spegnere l'alimentazione. Adottare misure idonee per impedirne la riattivazione involontaria.
- Rispettare le norme antinfortunistiche e di sicurezza vigenti per le apparecchiature elettriche.

Se non è presente un contatto con il conduttore di protezione tra la bobina magnetica e il corpo del dispositivo, sussiste il rischio di elettrocuzione.

- Collegare sempre il conduttore di protezione.
- Controllare la continuità elettrica tra la bobina e il corpo.

Informazioni sulla presa dell'apparecchio nelle relative istruzioni d'uso su country.burkert.com

Rispettare la tensione e il tipo di corrente riportati sulla targhetta tipologica.

→ Fissare la presa dell'apparecchio. Rispettare la coppia di serraggio (vedere tabella "Coppie di serraggio").

→ Controllare che la guarnizione (vedere "Fig. 13") sia montato correttamente.

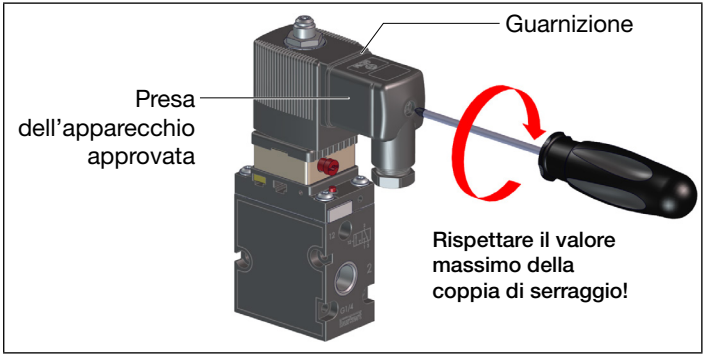

Fig. 13: Collegamento elettrico della valvola

→ Collegare il conduttore di protezione e verificare la continuità elettrica tra la bobina magnetica e il corpo (vedere i valori di prova del conduttore di protezione).

NOTA

Se la presa dell'apparecchio conforme alla norma EN 175301-803 è orientata in modo che la vite sia rivolta verso l'alto, sotto la testa della vite deve essere applicata una guarnizione realizzata in un materiale compatibile con il processo operativo.

Valori di prova del conduttore di protezione

Resistenza	Tensione di prova	Corrente di prova
max. 0,1 Ω	12 V	1 A

Coppie di serraggio

Bobina magnetica	Presa dell'apparecchio	Variante	Coppia di serraggio massima
AC08	2507	B	0,3 Nm
	2516	C	
AC10	2509, 2513, 2518	A	1 Nm

7.3.1 Controllo della variante a impulsi

Per il funzionamento del dispositivo, la polarità deve essere corretta: attenersi a quanto riportato sull'etichetta sulla parte superiore della bobina. Durata dell'impulso almeno 50 ms.

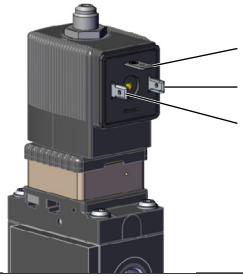

Polarità	Pilotaggio	Amplificatore	Configurazione dei pin del morsetto
– Accensione +	La valvola (sede P) è aperta	1→4 pressurizzato 2→3 ventilato	(+) Morsetto 2 (–) Morsetto 1
+ Spegnimento –	La valvola (sede P) è chiusa	1→2 pressurizzato 4→5 ventilato	(+) Morsetto 1 (–) Morsetto 2

7.4 Ruotare la bobina magnetica

La bobina magnetica può essere ruotata di 4 x 90° (con montaggio a blocchi 2 x 180°).

→ Allentare il dado.

→ Ruotare la bobina magnetica.

NOTA

Danni al dispositivo causati dall'uso di uno strumento sbagliato.
▸ Utilizzare una chiave a bocca.

→ Fissare la bobina magnetica con un dado, utilizzando una chiave a bocca. Osservare la coppia di serraggio massima:
bobina magnetica AC08: 2,8 Nm,
bobina magnetica AC10: 5 Nm.

8 MANUTENZIONE

AVVERTENZA

Rischio di infortunio dovuto a manutenzione impropria.

- ▸ Gli interventi di manutenzione possono essere eseguiti solo da tecnici qualificati.
- ▸ Eseguire i lavori di manutenzione utilizzando esclusivamente utensili adatti.

Pericolo di infortunio dovuto all'attivazione accidentale del sistema e al riavvio incontrollato.

- ▸ Mettere in sicurezza il sistema per prevenire attivazioni involontarie.
- ▸ Garantire un riavvio controllato dopo la manutenzione.

8.1 Interventi di manutenzione

Se si seguono le informazioni contenute in queste istruzioni d'uso, la valvola funzionerà senza richiedere manutenzione.

8.2 Guasti

In caso di guasti, verificare se:

- il dispositivo è stato installato secondo le normative
- i collegamenti elettrici e pneumatici sono stati eseguiti correttamente
- il dispositivo non è danneggiato
- tutte le viti sono state serrate
- sono state applicate tensione e pressione
- i tubi sono puliti

8.2.1 La valvola non si aziona

Possibile causa:

- Cortocircuito o interruzione della bobina
- Nucleo o area nucleo contaminata
- Pressione di funzionamento al di fuori dell'intervallo di pressione consentito

8.2.2 La valvola non si chiude

Possibile causa:

- Interno della valvola contaminato

8.3 Installare pilotaggio

AVVERTENZA

Rischio di infortunio dovuto all'allentamento della valvola.

- ▸ Verificare che gli O-ring e le guarnizioni siano correttamente alloggiati e aderenti alla valvola.

Surriscaldamento, rischio di incendio.

Il collegamento della bobina senza la preventiva installazione del pilotaggio provoca il surriscaldamento e la conseguente distruzione della bobina.

- ▸ Collegare la bobina dopo aver installato il pilotaggio.

NOTA

Attenzione: rischio di rottura.

- ▸ Non utilizzare la bobina magnetica come braccio di leva.

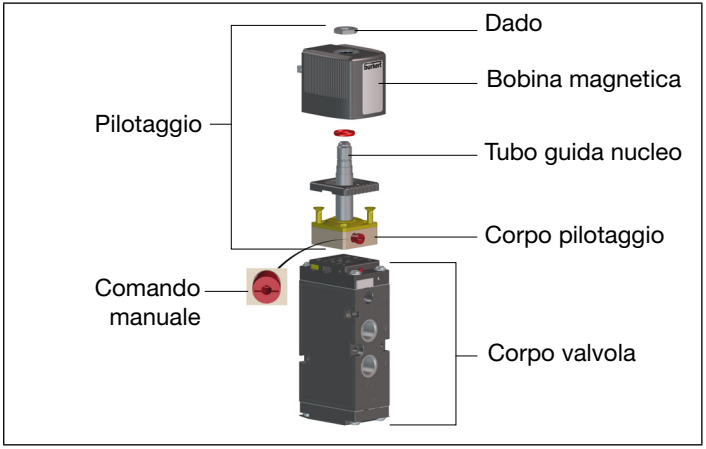

Fig. 14: Installare pilotaggio

→ Avvitare il corpo pilotaggio sul corpo valvola.
Attenersi alla coppia di serraggio massima di 1,5 Nm.

→ Posizionare la bobina sul tubo guida nucleo.
La bobina magnetica può essere ruotata di 4 x 90°
(solo 2 x 180° con montaggio a blocchi).

NOTA

Danni al dispositivo causati dall'uso di uno strumento sbagliato.
▸ Utilizzare una chiave a bocca.

→ Fissare la bobina magnetica con un dado, utilizzando una chiave a bocca. Attenersi alla coppia di serraggio massima di 5 Nm.

9 RICAMBI E ACCESSORI

ATTENZIONE

Rischio di infortunio e/o danni dovuti a parti non idonee.

Accessori e ricambi inadeguati possono causare infortuni o danni al dispositivo e all'ambiente circostante.

▸ Utilizzare esclusivamente accessori e ricambi Bürkert.

9.1 Accessori

Variante del dispositivo	Piastra di limitazione della portata per 3/2 vie	Piastra di limitazione della portata per 5/2 vie	Piastra girevole per 3/2 vie
NAMUR	907217	907218	907216

9.2 Ricambi

È possibile ordinare i ricambi in funzione della variante e del sistema valvola:

- nell'ordine indicare il numero del kit di ricambi (KIT 1, KIT 2, KIT 3) e il codice ID (indicato sulla targhetta tipologica del dispositivo)
- Ordina inserendo il codice ID nell'eShop (vedere "9.2.1")

La variante appropriata, e quindi il corrispondente pezzo di ricambio, può essere determinata in funzione della configurazione della presa dell'apparecchio.

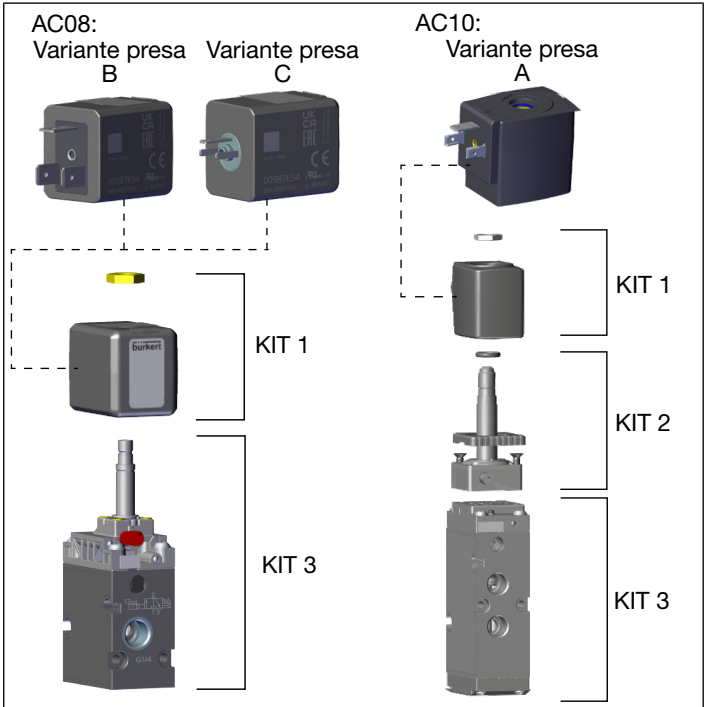

KIT 1	Kit di bobine
KIT 2	Supporto
KIT 3	Valvola pneumatica senza bobina

Fig. 15: Kit di ricambi

9.2.1 Ordinare i pezzi di ricambio nell'eShop

→ Aprire l'eShop Bürkert su Internet.

→ Accedere o registrarsi.

→ Individuare i pezzi di ricambio utilizzando i numeri di materiale.

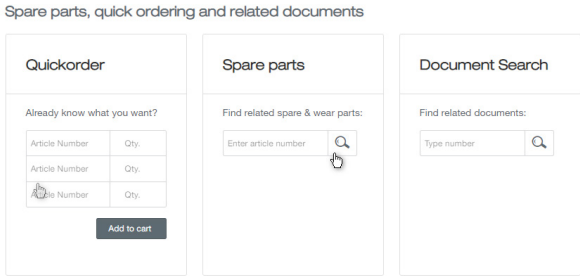

→ Inserire i pezzi di ricambio nel carrello e completare l'ordine.

Se non si riesce a trovare i ricambi, contattare il personale dell'assistenza Bürkert.

10 TRASPORTO, STOCCAGGIO, SMALTIMENTO

NOTA

Danni durante il trasporto dovuti a dispositivi non adeguatamente protetti.

- Proteggere il dispositivo dall'umidità e dallo sporco durante il trasporto utilizzando un imballaggio resistente agli urti.
- Rispettare la temperatura di stoccaggio consentita.

Uno stoccaggio non corretto potrebbe danneggiare il dispositivo.

- Conservare il dispositivo in un luogo asciutto e privo di polvere.
- Temperatura di stoccaggio –40 °C…+55 °C.

Smaltimento ecocompatibile

- Osservare le normative nazionali in materia di smaltimento e ambiente.
- Smaltire separatamente gli apparecchi elettrici ed elettronici come rifiuti speciali.

Ulteriori informazioni sono disponibili su country.burkert.com.

bürkert
FLUID CONTROL SYSTEMS

country.burkert.com

MAN 1000695014 IT Version: -Status: RL (released | freigegeben) printed: 12.12.2025