液体质量流量控制器 (MFC)/质量流量计 (MFM)

- 高达 120 kg/h 的流量测量/控制
- 非常高的精度和非常大的测量范围
- 长期稳定性高，不需要调整零点
- 与介质接触的材料有良好的耐化学性
- 可用于众多液体

数据表中所述的产品型号可能与产品介绍及说明中的产品型号有所不同。

可与以下产品组合使用

ME63 型
工业以太网网关，IP65/IP67/IP69k

ME43 型
现场总线网关

2871 型
直动式二通标准比例电磁阀

2873 型
直动式二通标准比例电磁阀

型号说明

8756 型质量流量控制器 (MFC)/质量流量测量计 (MFM) 特别适用于对需要介质分离式传感器的少量液体进行非常精确的测量或控制。传感器的测量原理基于科里奥利效应，完全不受介质影响。压力和温度偏差对测量精度没有影响。除了流量之外，它还会测量液体的密度和温度。该设备的设计可实现稳定的流量测量，能够抵御外部影响，当工艺条件改变时不需要调整零点。所有与介质接触的材料都具有很好的耐化学性，可用于无论是否具有腐蚀性的各种液体。8756 型有以下几种型号可供选择 •MFM •带有模块执行器接口的 MFC •带有集成式比例阀的 MFC • 带有集成式微型环形齿轮泵的 MFC。高精度泵为自吸式，与介质接触的区域被完全密封。它提供了一个非常大的调节范围，并且产生的波动极低。该版本被用作调节或定量添加系统，用于必须从无压容器中泵出的液体。

DTS 1000437262 ZH Version: A Status: RL (released | freigegeben | valide) printed: 07.10.2026

© Christian Bürkert GmbH & Co. KG，保留更改的权利

访问产品网站

目录

1. 常规技术参数 3

2. 认证和符合性 5

2.1. 一般说明 5
2.2. 符合性 5
2.3. 标准 5
2.4. 防爆 (MFM) 5
2.5. 北美 (美国/加拿大) 5
2.6. 食品和饮料/卫生 5

3. 材料 6

3.1. Bürkert resistApp 6

4. 尺寸 7

4.1. 法兰板 7
内螺纹 7
双卡套接头 7
带金属密封垫圈的螺纹连接 8
卡盘连接 8
4.2. 带 büS/CANopen 接口的 MFM 版本 9
DN 1 9
DN 2 10
4.3. 带模拟接口的 MFM 版本 11
DN 1 11
DN 2 12
4.4. 符合 ATEX 标准的 MFM 版本 13
DN 1 13
DN 2 14
4.5. 带微型环形齿轮泵的 MFC 版本 (DN 1) 15
4.6. 带模块化执行器接口的 MFC 版本 16
DN 1 16
DN 2 17
4.7. 带有 2873 型集成比例阀 DN 0.8 的 MFC 版本 (DN 1) 18
4.8. MFM 版本，法兰 19
DN 1 19
DN 2 20

5. 连接方式 21

5.1. 通信 21
büS/CANopen 21
工业以太网 21
模拟量 21
5.2. 带模块化执行器接口的 MFC 22

6. 性能说明 23

6.1. MFM 的流量精度图 23
6.2. MFM 的压力损失图 24
6.3. 带集成式比例阀的 MFC 的压力损失图 25
6.4. MFM 的测量范围图 26

7. 产品运行 27

7.1. 测量原理 27

DTS 1000437262 ZH Version: A Status: RL (released | freigegeben | valide) printed: 07.10.2026

8. 产品配件 **28**

8.1. 介质过滤器 ... 28
8.2. Bürkert Communicator 软件 ... 29
8.3. 将 8756 型标准版与 Bürkert Communicator 软件相连 ... 30
8.4. 简单设备更换的配置管理 ... 30

9. 订货信息 **30**

9.1. Bürkert 网上商店 ... 30
9.2. 有关产品选择的建议 ... 30
9.3. Bürkert 产品选型 ... 30
9.4. Bürkert 产品咨询表 ... 31
9.5. 订货表 ... 31
9.6. 附件订货表 ... 32

DTS 1000437262 ZH Version: A Status: RL (released | freigegeben | valide) printed: 07.10.2026

1. 常规技术参数

产品特征		
尺寸	更多信息，请参见章节“4. 尺寸” 在第 8 页。	
材料[1.)]		
外壳	铝	
基体（与介质接触）	不锈钢 1.4404/316L（可选择符合 EN 10204 标准的 3.1 证书）， 此外，对于 DN 1，还有 C22 合金	
传感器（与介质接触）	不锈钢 1.4404/316L，此外，对于 DN 1，还有 C22 合金	
执行器（与介质接触）	更多信息请参考表格中的执行器部分（见下文）。	
密封件（与介质接触）	FFKM、PCTFE 或金属	
清洁/消毒 （仅限 MFM 版本）[2.)]	带金属或 PCTFE 密封材料：热水（≤ +90 °C） 带 FFKM 密封材料：热水（≤ +90 °C）和蒸汽（≤ +121 °C）	
配置管理	更多信息，请参见章节“8.4. 简单设备更换的配置管理” 在第 31 页。	
重量		
MFM 总重量	>3 kg	
MFC 总重量	≤6 kg	
LED 指示灯[3.)]	RGB-LED 符合 NAMUR NE107 标准	
性能数据	**DN 1**[4.)]	**DN 2**[4.)]
额定流量（Q_N）[4.)]		
MFM	25 kg/h[5.)]（Q_N ≥1 kg/h）	120 kg/h[5.)]（Q_N ≥5 kg/h）
带执行器接口的 MFC	25 kg/h[5.)]（Q_N ≥1 kg/h）	120 kg/h[5.)]（Q_N ≥5 kg/h）
带 2873 型比例阀的 MFC	25 kg/h[5.)]（Q_N ≥4 kg/h）	—
带微型环形齿轮泵的 MFC	8 kg/h[5.)]（更高 Q_N 可按需提供， Q_N ≥2 kg/h）	—
最小可测流量	0.05 kg/h[5.)]（最小可降低至 0.01 kg/h，但会降低精度）	0.25 kg/h[5.)]（最小可降低至 0.05 kg/h，但会降低精度）
流量特性		
测量精度	±0.2% o. R. 或 ±1.4 g/h，适用于校准条件下的水 （在校准条件下，经过 1 分钟预热后测量，以达到最佳测量条件）	±0.1% o. R. 或 ±15 g/h，适用于校准条件下的水
重复性	±0.1% o. R. 或 ±0.7 g/h	±0.05% o. R. 或 ±7.5 g/h
密度[6.)]		
测量精度	Q_N >1.5 kg/h 时为 ±0.005 kg/l	Q_N >5.7 kg/h 时为 ±0.005 kg/l
重复性	Q_N >1.5 kg/h 时为 ±0.0025 kg/l	Q_N >5.7 kg/h 时为 ±0.0025 kg/l
温度		
测量精度	Q_N >1.5 kg/h 时为 ±1.0 K	Q_N >5.7 kg/h 时为 ±1.0 K
重复性	Q_N >1.5 kg/h 时为 ±0.5 K	Q_N >5.7 kg/h 时为 ±0.5 K
对外气密性（氦气）	<10^{-6} mbar * l/s（取决于密封材料）	
执行器		
微型环形齿轮泵（仅适用于 DN 1）		
最小内部排量容积	48 µl	
泵的压差	0 至 10 bar（入口压力必须 ≤200 mbar，以避免泵发生较大的泄漏）	
与介质接触的材料	不锈钢 1.4404/316L 和 1.4462/318LN、硬质合金（镍基）、环氧树脂	
2873 型比例阀（仅适用于 DN 1）		
公称直径	0.8 mm	
压力范围	入口压力 ≤5 bar	
与介质接触的部件	不锈钢 1.4404/316L、1.4305/303、1.4310/301、1.4303/305L 和 1.4413/S 41500、FFKM 或 EPDM	

DTS 1000437262 ZH Version: A Status: RL (released | freigegeben | valide) printed: 07.10.2026

其他控制阀
在 MFM 版本中，可以通过额外的执行器输出借助 PWM 信号控制任何比例阀（例如 2871 或 2873 型比例阀）。在调试前必须对集成的 PI 控制器进行相应的参数设置，请参见 “8.2. Bürkert Communicator 软件” 在第 30 页。

电气参数		
工作电压	24 V DC	
功耗	MFM： • <3 W	MFC： • <19 W（带 2873 型比例阀） • <68 W（带泵） • <3 W + 30 W（带外部执行器）
电压允差	±10%	
残余波纹度	±2%	
介质参数		
工作介质	更多信息，请参见章节“3.1. Bürkert resistApp” 在第 7 页。	
校准介质	水	
介质温度	MFM：-10 °C 至 +70 °C MFC：-10 °C 至 +60 °C	
粘度（动态）	>0.3 mPas ≤200 mPas（适用于带微型环形齿轮泵的版本） ≤40 mPas（适用于带 2873 型比例阀的版本）	
连接方式		
管道接口	G ⅛、NPT ⅛、VCR® ⅛、VCR® ¼、双卡套接头 ⅛"、¼"、4 mm、6 mm、法兰、卡盘接口	
电气连接		
büS/CANopen 版本	1 x M12 插头，5 针	
模拟量版本	0 至 20 mA、4 至 20 mA、0 至 5 V、0 至 10 V 1 x M12 插头，5 针，1 x M12 插口，5 针	
工业以太网版本	1 x M12 插头，5 针，2 x M8 插口，4 针	
认证和符合性		
证书	材料证书 3.1（可选）	
防爆	更多信息，请参见章节“2.4. 防爆 (MFM)” 在第 6 页。	
北美（美国/加拿大）	更多信息，请参见章节“2.5. 北美（美国/加拿大）” 在第 6 页。	
食品和饮料/卫生	更多信息，请参见章节“2.6. 食品和饮料/卫生” 在第 6 页。	
环境与安装		
安装位置	任意，要避免气泡在介质中积聚：水平竖立/水平倒置	
存放温度	-10 °C 至 +70 °C	
相对湿度	+55 °C 时最大 95%（无冷凝）	
防护等级	IP65 IP40（作为带泵的 MFC）	
环境温度	-10 至 +50 °C（如需其他温度范围可按需提供）	
附件		
软件	Bürkert Communicator 软件 更多信息，请参见章节“8.2. Bürkert Communicator 软件” 在第 30 页。	

1.) 与介质接触的部件不含任何类型的硅树脂。
2.) 在设备不通电的情况下持续 30 分钟，然后冷却 2 小时
3.) LED 灯颜色的确切说明参见 **8756 型操作手册** ▶
4.) 对于高粘性介质，可能达不到这个值。
5.) 适用于校准条件下的水
6.) 出厂设置

DTS 1000437262 ZH Version: A Status: RL (released | freigegeben | valide) printed: 07.10.2026

2. 认证和符合性

2.1. 一般说明

- 查询时，必须指出以下所述认证或符合性。只有这样，我们才能确保产品满足所有规定的性能。
- 并非所有可订购的设备版本都会提供以下所述认证或符合性。

2.2. 符合性

根据欧盟符合性声明，产品符合欧盟认证。

2.3. 标准

用于证明其符合欧盟指令的适用标准可以在欧盟型式检验证书和/或欧盟符合性声明中找到。

2.4. 防爆 (MFM)

认证	说明
	可选：防爆 **ATEX：** **EPS 22 ATEX 1 278 X** II 3G Ex ec nC IIC T5 Gc II 3D Ex tc IIIC T100 °C Dc **IECEx：** **IECEx EPS 22.0067X** Ex ec nC IIC T5 Gc Ex tc IIIC T100 °C Dc

2.5. 北美（美国/加拿大）

认证	说明
	可选：美国和加拿大的 UL 列名认证 本产品已根据以下标准获得美国和加拿大 UL 列名认证： • UL 61010-1（用于测量、控制和实验室用途的电气设备——第 1 部分：通用要求） • CAN/CSA-C22.2 No.61010-1

2.6. 食品和饮料/卫生

符合性	说明
FDA	**FDA——《联邦法规汇编》（适用于版本代码 PL02、PL03）** 根据制造商的声明，所有与介质接触的材料均符合 FDA（美国食品药品监督管理局）公布的《联邦法规汇编》。
USP	**美国药典委员会 (USP)（适用于版本代码 PL04）** 根据制造商的声明，所有与介质接触的材料都具有生物相容性。
	欧洲议会和理事会 EC 法规 1935/2004（适用于版本代码 PL01、PL02） 根据制造商的声明，所有与介质接触的材料都符合 EC 法规 1935/2004/EC。

DTS 1000437262 ZH Version: A Status: RL (released | freigegeben | valide) printed: 07.10.2026

3. 材料

3.1. Bürkert resistApp

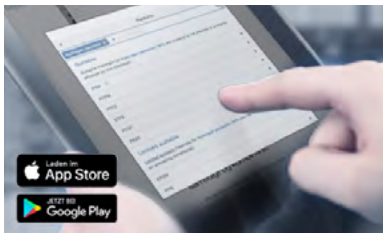

Bürkert resistApp——耐化学性表

您想在个人应用情况下保证材料的可靠性和耐久性吗?在我们的网站上或在 resistApp 中验证您的介质和材料组合。

立即检验耐化学性

DTS 1000437262 ZH Version: A Status: RL (released | freigegeben | valide) printed: 07.10.2026

4. 尺寸

4.1. 法兰板

内螺纹

注意：
- 尺寸 mm
- A 对应于 G ⅛ 和 NPT ⅛。

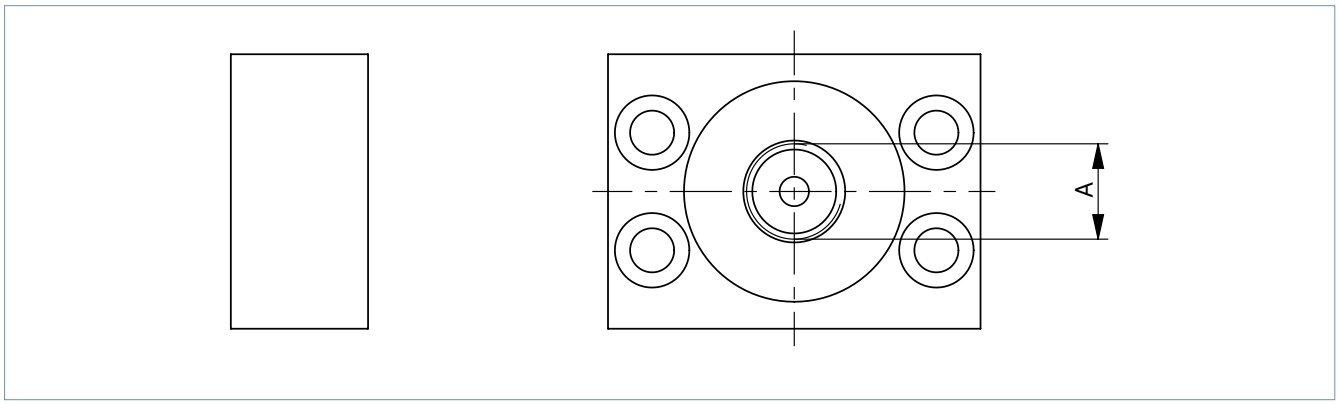

双卡套接头

注意：
尺寸 mm

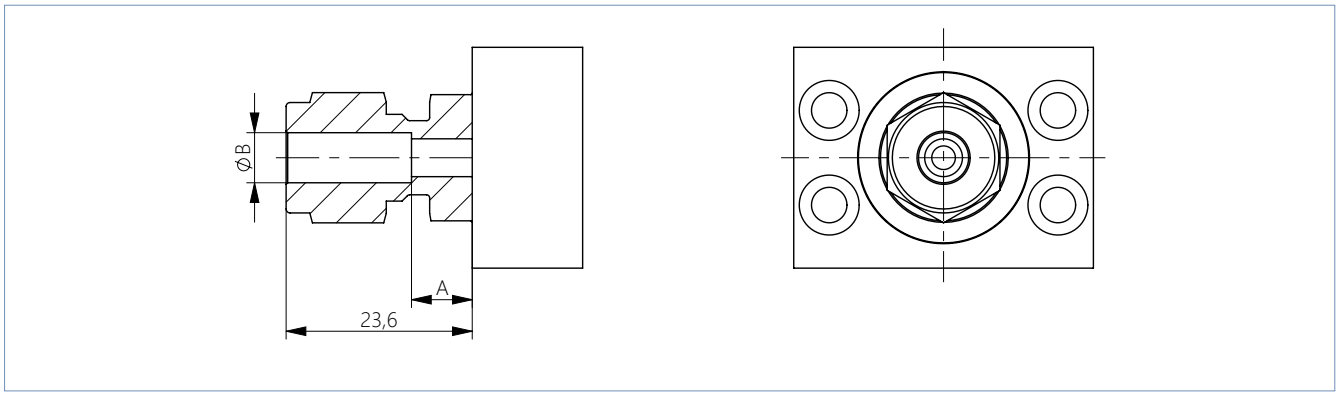

版本	尺寸 A	尺寸 B
双卡套接头 4 mm	8.6 mm	4 mm
双卡套接头 6 mm	7.7 mm	6 mm
双卡套接头 ⅛"	8.6 mm	⅛"
双卡套接头 ¼"	7.7 mm	¼"

DTS 1000437262 ZH Version: A Status: RL (released | freigegeben | valide) printed: 07.10.2026

带金属密封垫圈的螺纹连接

注意：
- 尺寸 mm
- A 对应于 G ⅛ 和 NPT ⅛。

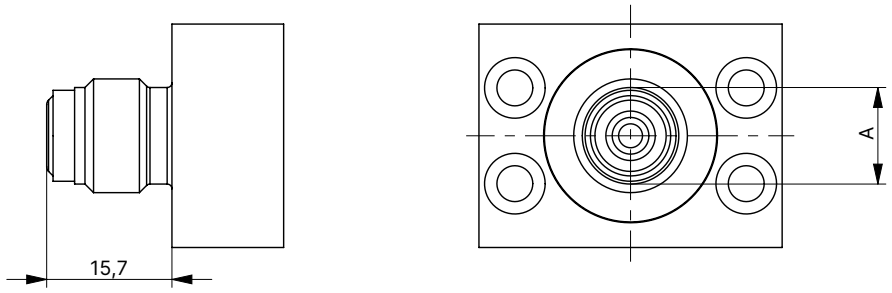

卡盘连接

注意：
尺寸 mm

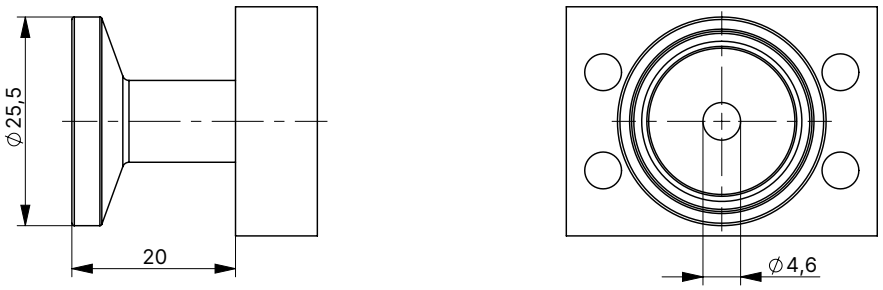

DTS 1000437262 ZH Version: A Status: RL (released | freigegeben | valide) printed: 07.10.2026

4.2. 带 büS/CANopen 接口的 MFM 版本

DN 1

注意:

- 尺寸 mm
- 所示接口:G ⅛ (A)

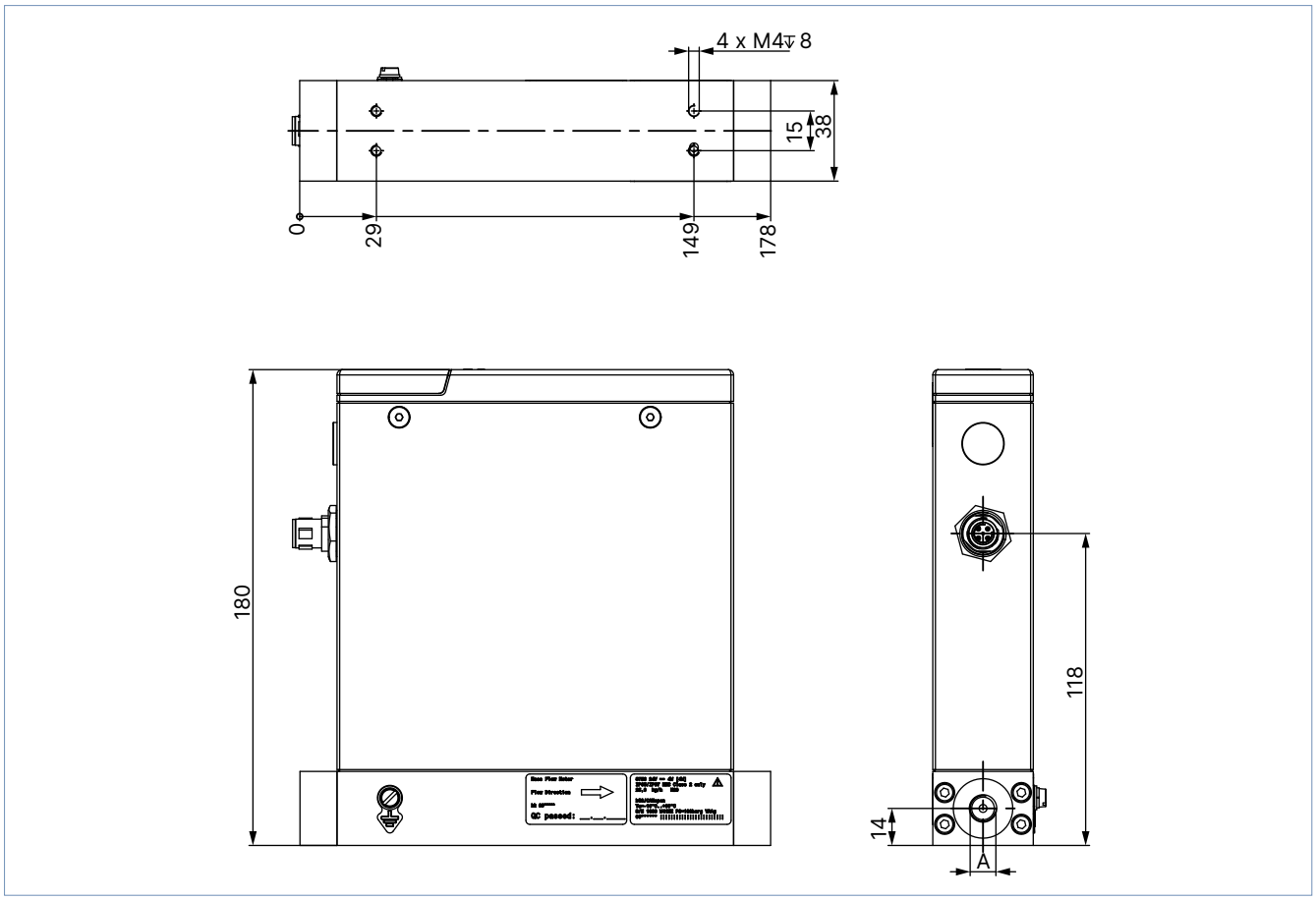

DTS 1000437262 ZH Version: A Status: RL (released | freigegeben | valide) printed: 07.10.2026

DN 2

注意:

- 尺寸 mm
- 所示接口:G ⅛ (A)

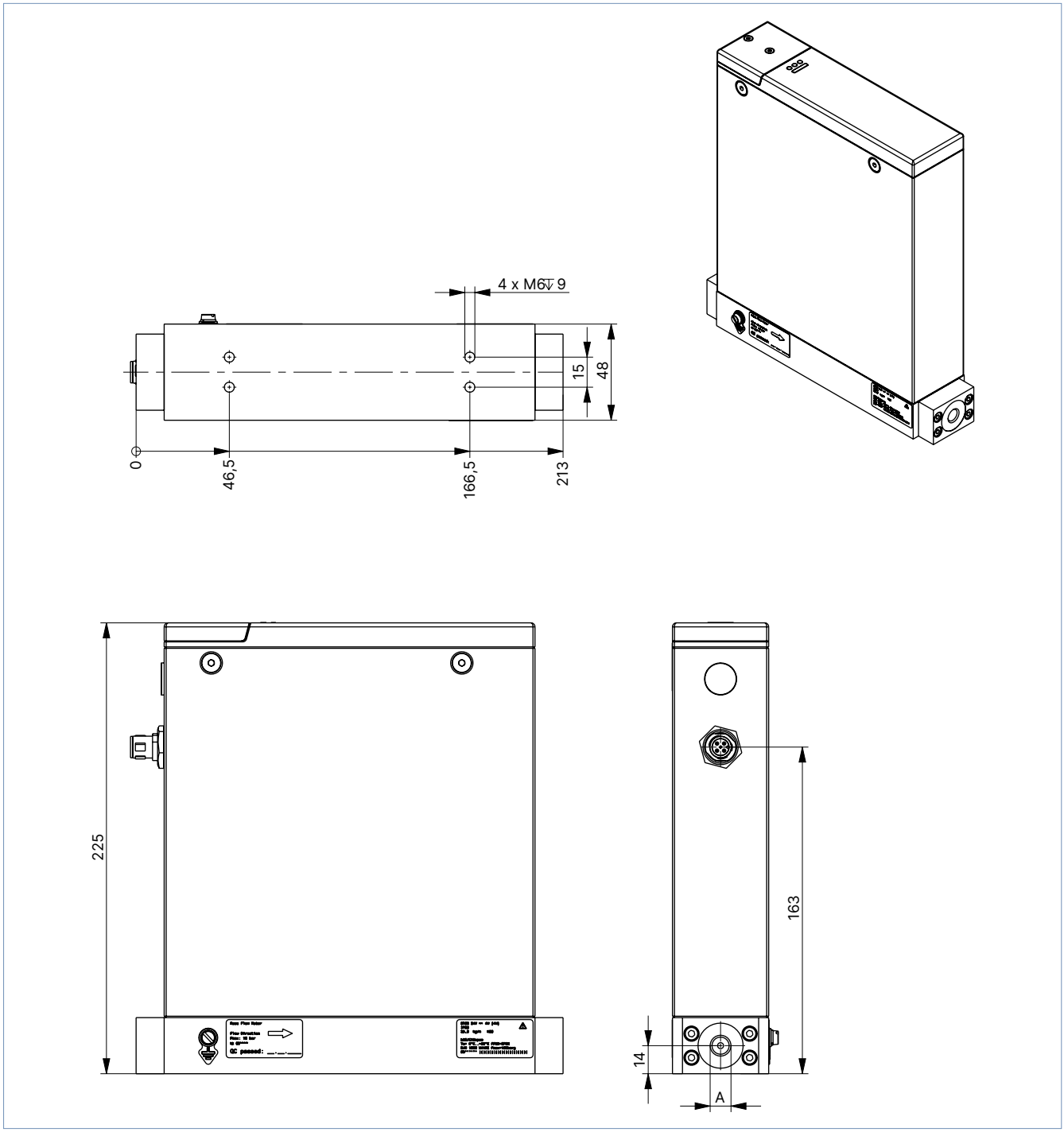

DTS 1000437262 ZH Version: A Status: RL (released | freigegeben | valide) printed: 07.10.2026

4.3. 带模拟接口的 MFM 版本

DN 1

注意:

- 尺寸 mm
- 所示接口:G ⅛ (A)

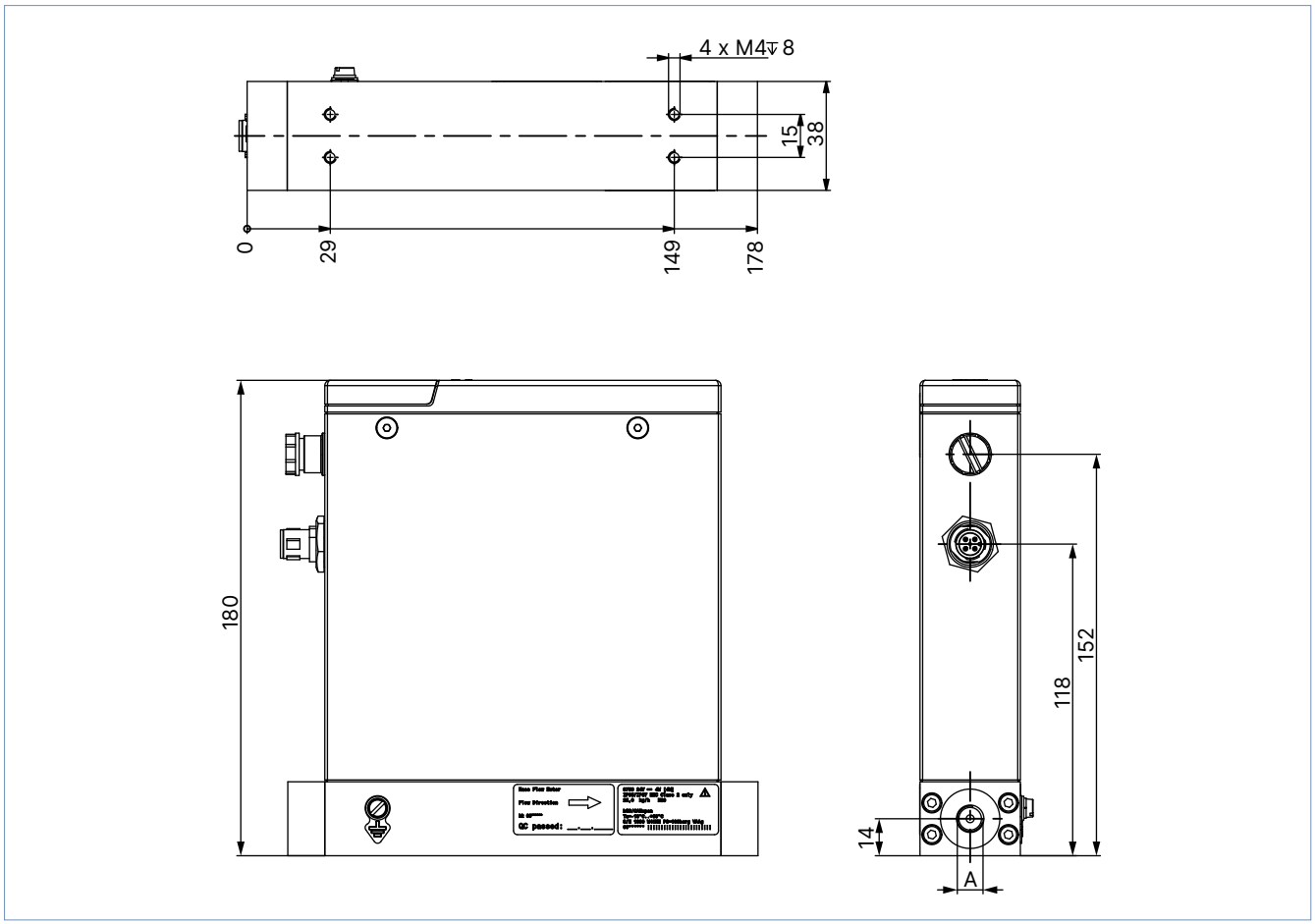

DTS 1000437262 ZH Version: A Status: RL (released | freigegeben | valide) printed: 07.10.2026

DN 2

注意:

- 尺寸 mm
- 所示接口:G ⅛ (A)

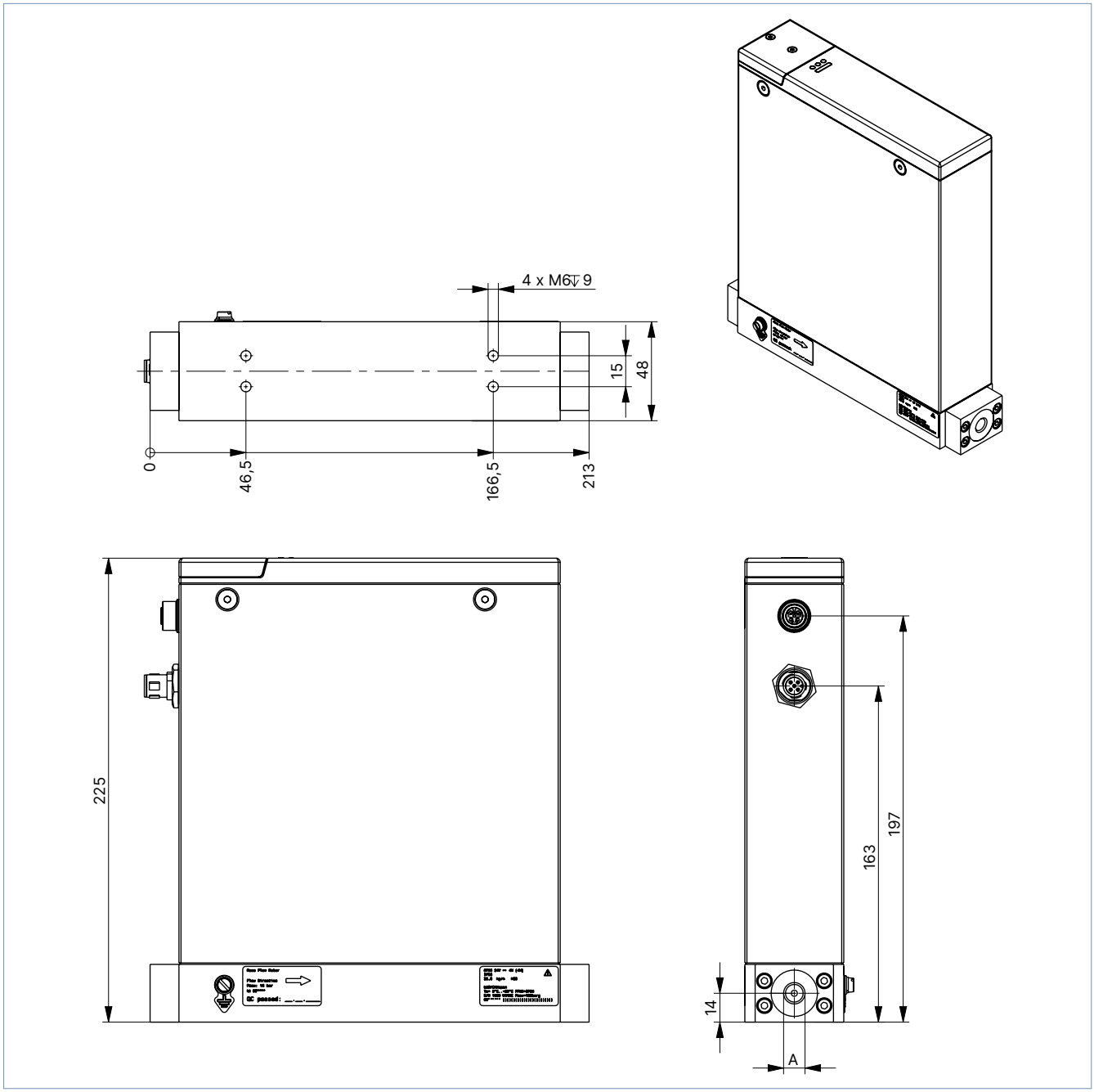

DTS 1000437262 ZH Version: A Status: RL (released | freigegeben | valide) printed: 07.10.2026

4.4. 符合 ATEX 标准的 MFM 版本

DN 1

注意:

- 尺寸 mm
- 所示接口:G ⅛ (A)

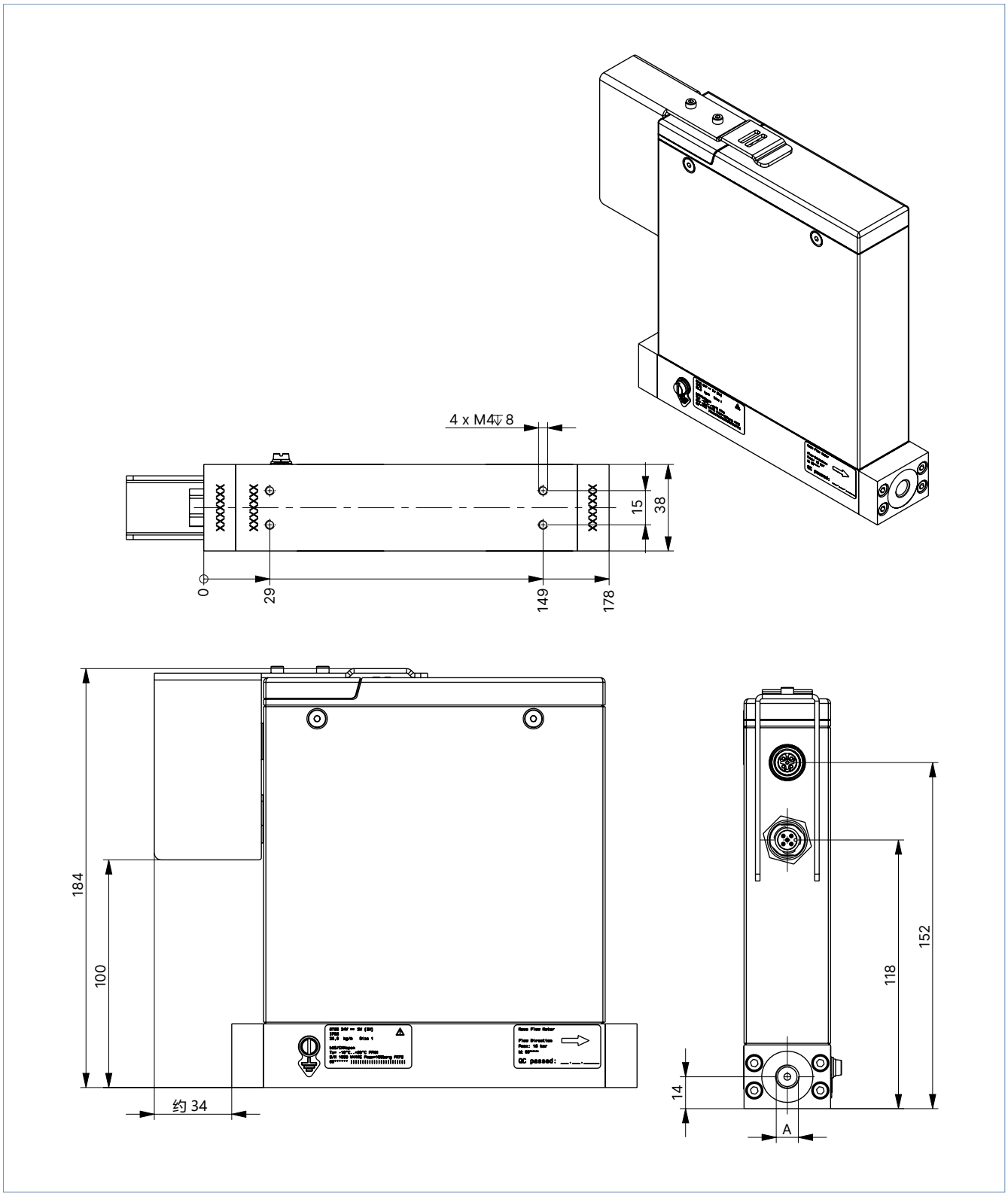

DTS 1000437262 ZH Version: A Status: RL (released | freigegeben | valide) printed: 07.10.2026

DN 2

注意:

- 尺寸 mm
- 所示接口:G ⅛ (A)

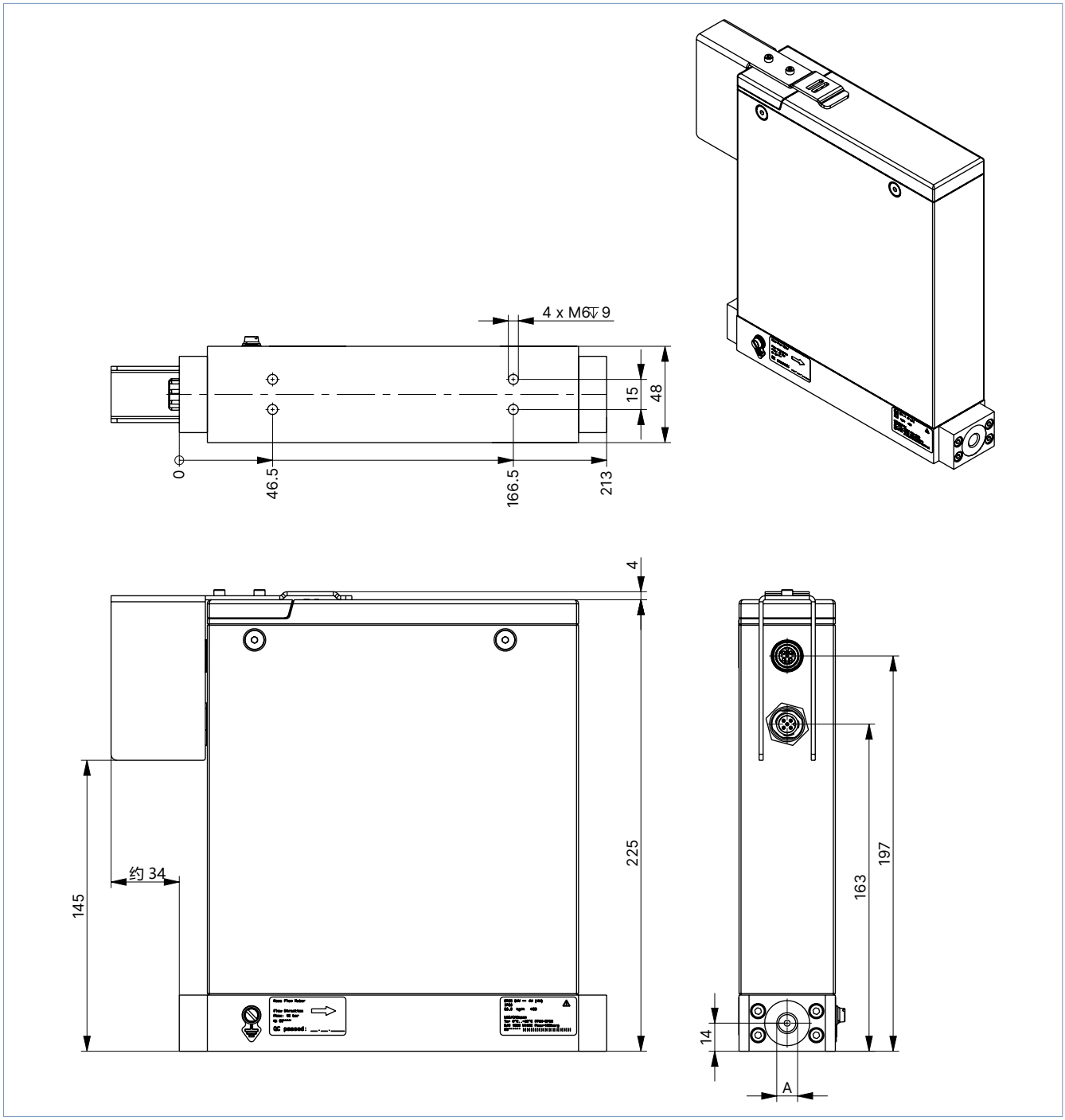

DTS 1000437262 ZH Version: A Status: RL (released | freigegeben | valide) printed: 07.10.2026

4.5. 带微型环形齿轮泵的 MFC 版本（DN 1）

注意：

- 尺寸 mm
- 所示接口：G ⅛ (A)

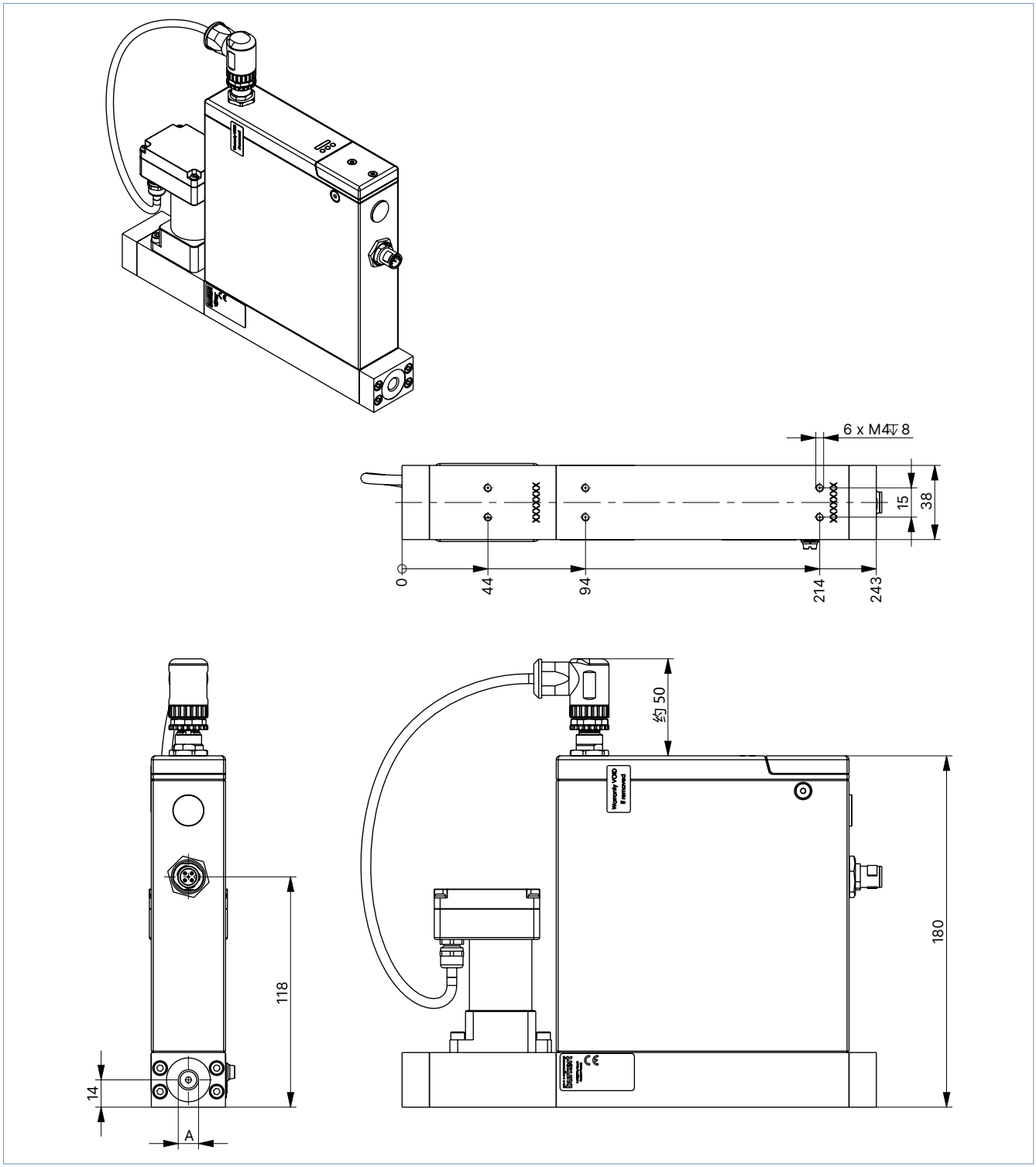

DTS 1000437262 ZH Version: A Status: RL (released | freigegeben | valide) printed: 07.10.2026

4.6. 带模块化执行器接口的 MFC 版本

DN 1

注意:

- 尺寸 mm
- 所示接口:G ⅛ (A)

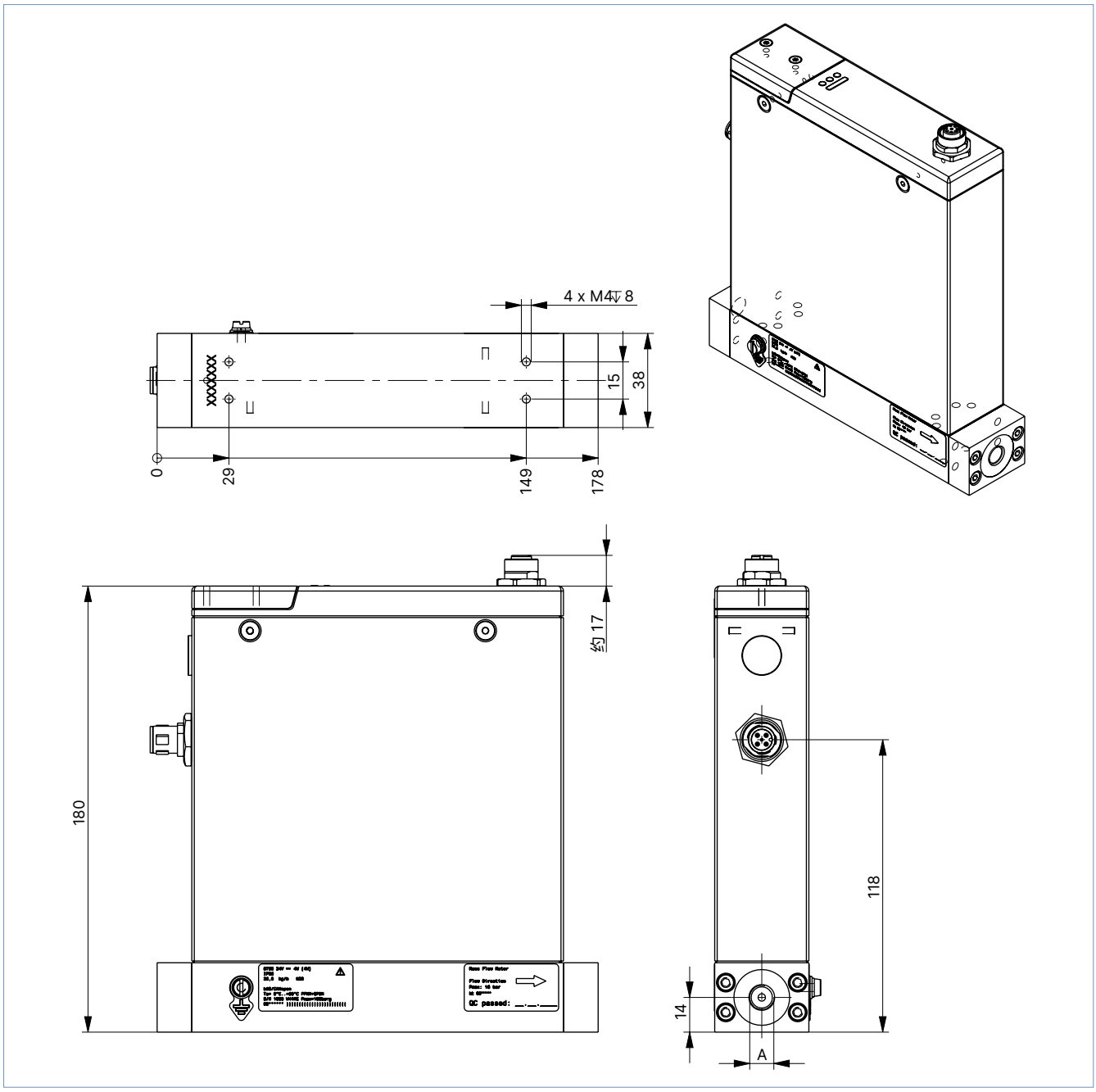

DTS 1000437262 ZH Version: A Status: RL (released | freigegeben | valide) printed: 07.10.2026

DN 2

注意:

- 尺寸 mm
- 所示接口:G ⅛ (A)

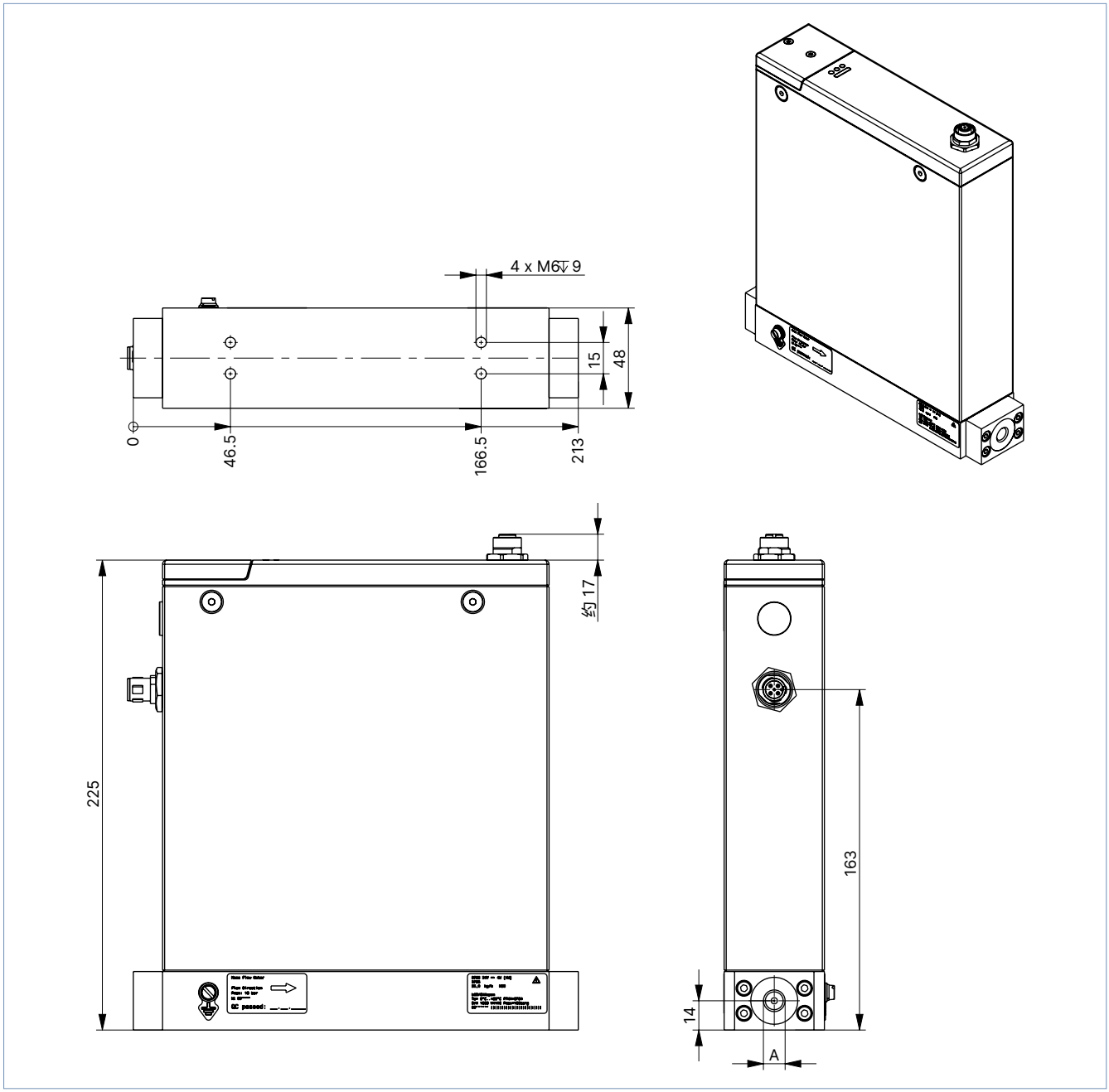

DTS 1000437262 ZH Version: A Status: RL (released | freigegeben | valide) printed: 07.10.2026

4.7. 带有 2873 型集成比例阀 DN 0.8 的 MFC 版本（DN 1）

注意：

- 尺寸 mm
- 所示接口：G ⅛ (A)

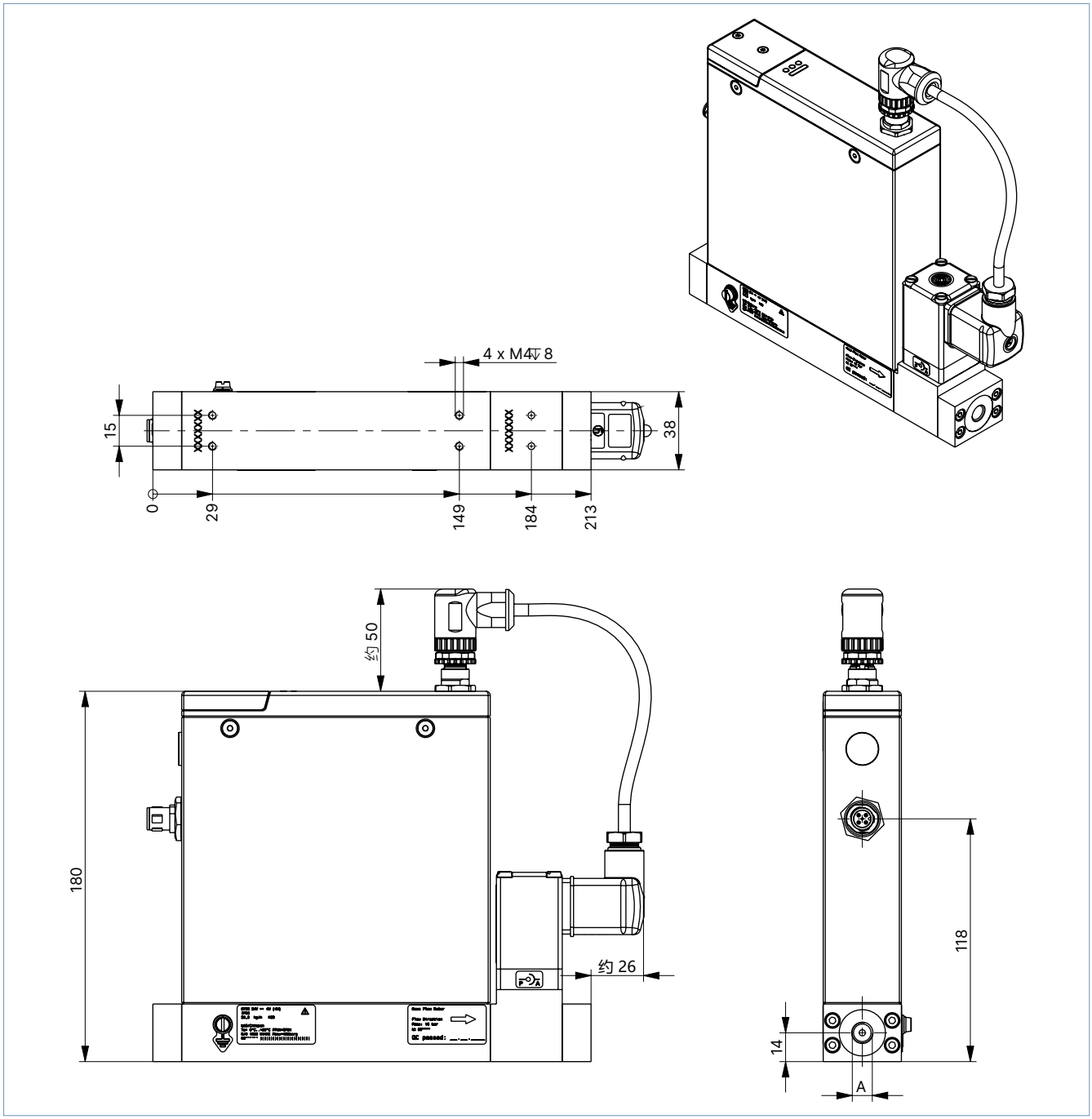

DTS 1000437262 ZH Version: A Status: RL (released | freigegeben | valide) printed: 07.10.2026

4.8. MFM 版本, 法兰

DN 1

注意:
尺寸 mm

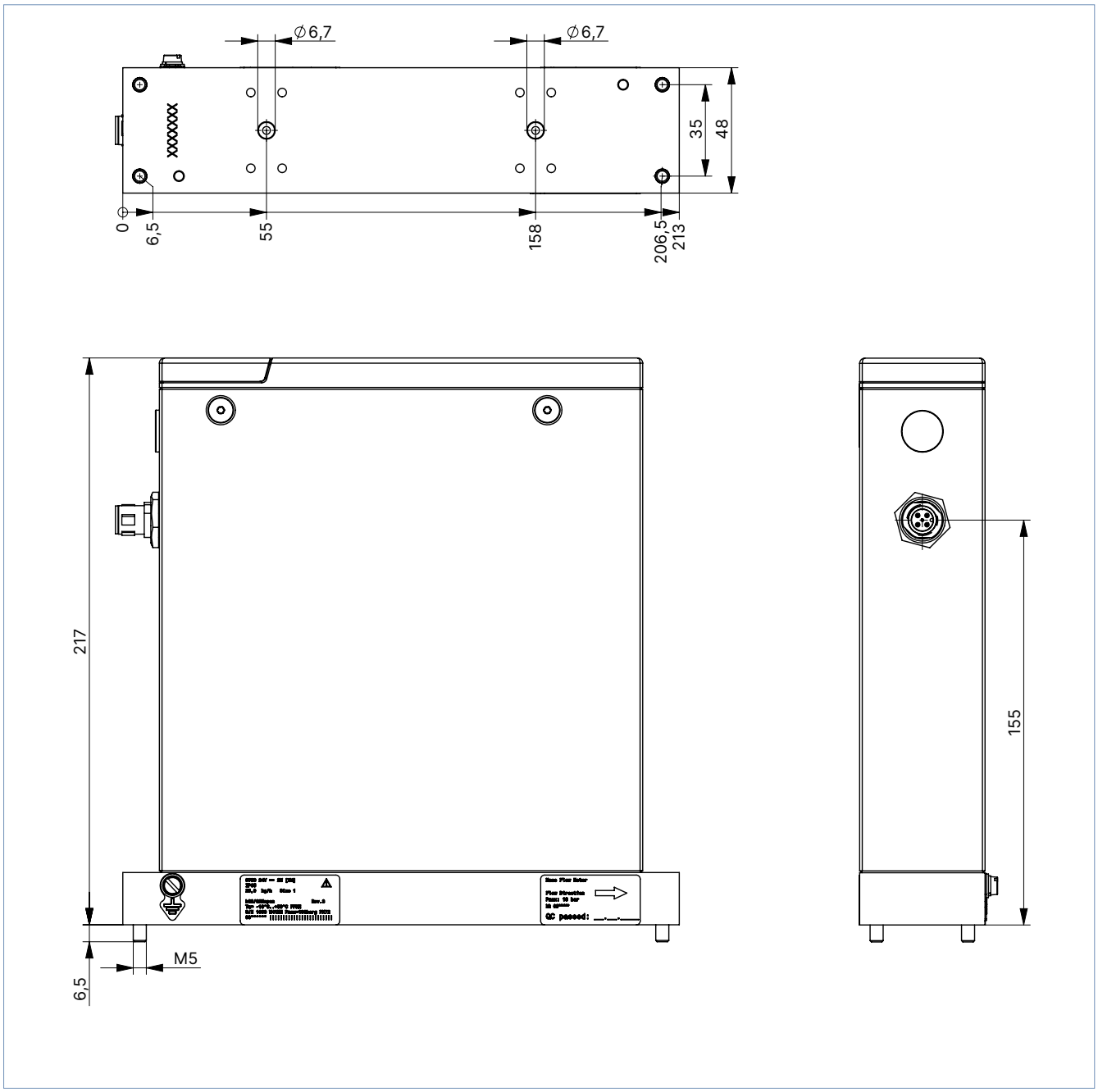

DTS 1000437262 ZH Version: A Status: RL (released | freigegeben | valide) printed: 07.10.2026

DN 2

注意:
尺寸 mm

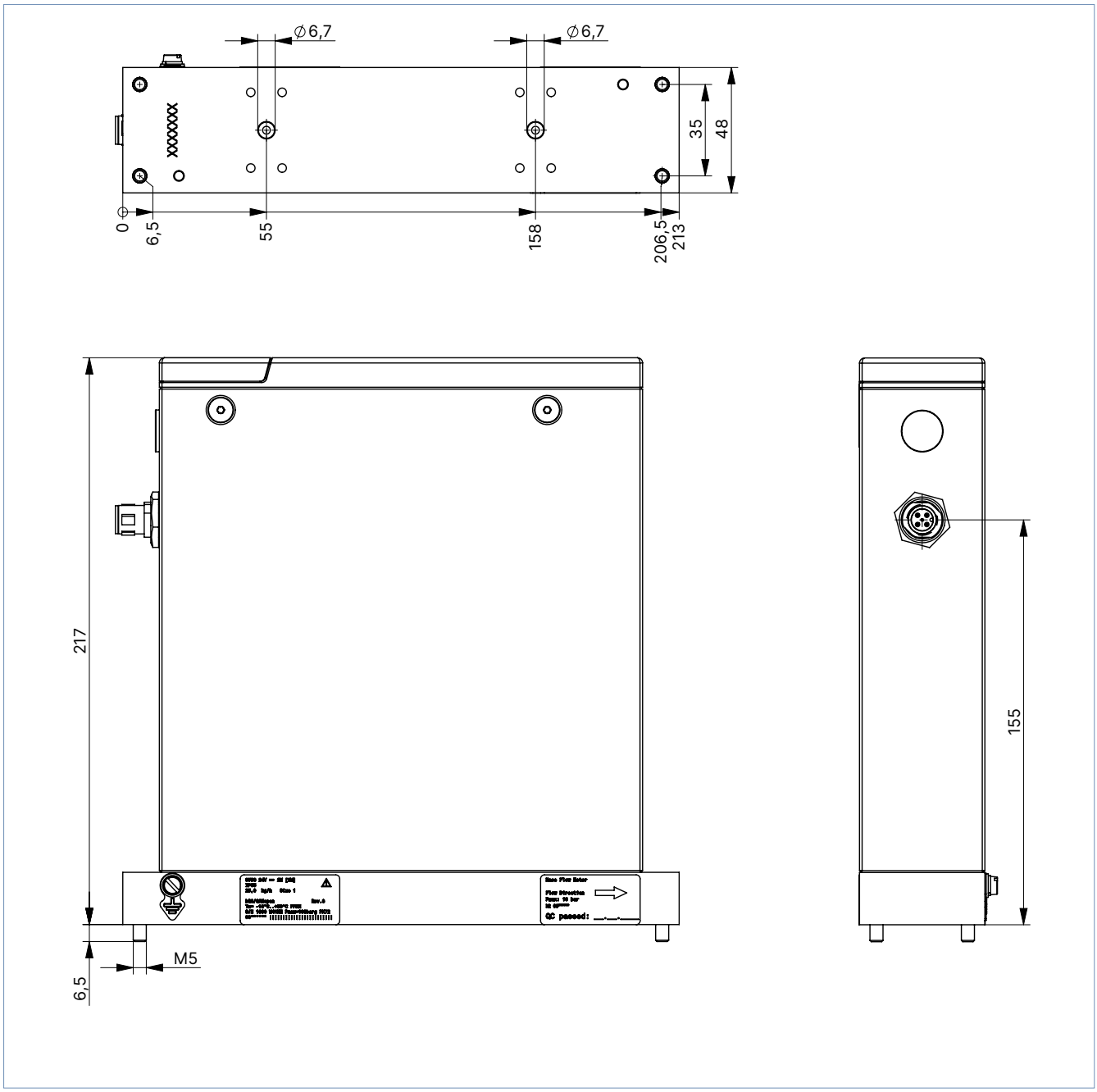

DTS 1000437262 ZH Version: A Status: RL (released | freigegeben | valide) printed: 07.10.2026

5. 连接方式

5.1. 通信

büS/CANopen

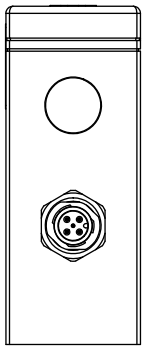

M12 插头, 5 针 (A 型)	引脚	分配
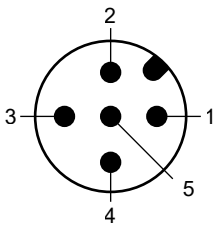	1	屏蔽
	2	24 V
	3	DGND
	4	CAN_H
	5	CAN_L

工业以太网

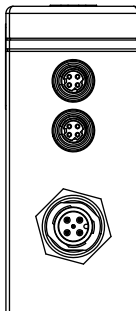

2 x M8 插口, 4 针 (D 型)	引脚	分配
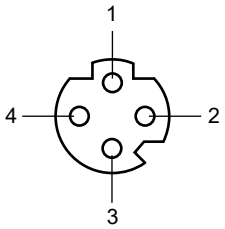	1	TX+
	2	RX+
	3	TX-
	4	RX-

M12 插头, 5 针 (A 型)	引脚	分配
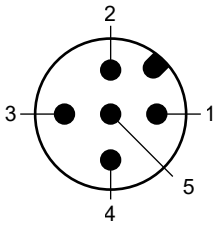	1	屏蔽
	2	24 V
	3	GND
	4	未分配
	5	未分配

模拟量

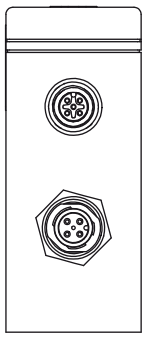

M12 插口, 5 针 (A 型)	引脚	分配
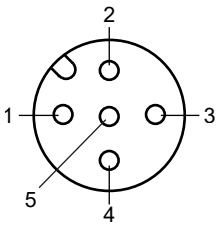	1	数字输入 GND
	2	数字输入 +
	3	继电器, 中间触点
	4	继电器, 常闭触点
	5	继电器, 常开触点

M12 插头, 5 针 (A 型)	引脚	分配
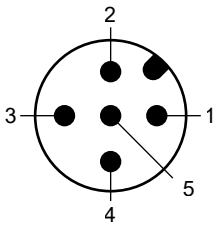	1	设定值输入 GND (未为 MFM 分配)
	2	24 V
	3	GND
	4	设定值输入 (未为 MFM 分配)
	5	测量值的模拟量输出

DTS 1000437262 ZH Version: A Status: RL (released | freigegeben | valide) printed: 07.10.2026

5.2. 带模块化执行器接口的 MFC

注意：
外部执行器（如比例阀）可以通过模块化执行器接口直接连接到 8756 型号。因此，可以以模块化的方式构建一个带有传感器、执行器和集成 PI 控制器的闭合控制回路。在第一次调试之前，必须对 PI 控制器进行相应的参数设置。Bürkert Communicator 软件有简单的调试脚本，是用于这一目的的理想选择，参见“8.2. Bürkert Communicator 软件” 在第 30 页。

M12 插口，8 针（A 型）	引脚	分配
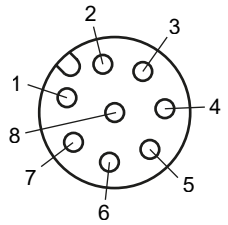	1	24 V
	2	GND
	3	未分配
	4	未分配
	5	未分配
	6	PWM（集电极开路）
	7	不连接（用于内部用途）
	8	未分配

DTS 1000437262 ZH Version: A Status: RL (released | freigegeben | valide) printed: 07.10.2026

6. 性能说明

6.1. MFM 的流量精度图

DN 1:
允许的测量误差为 ±0.2% o. R. ±1.4 g/h (零点适用于校准条件下的水)。
因此，可以得到以下测量误差的百分比结果：

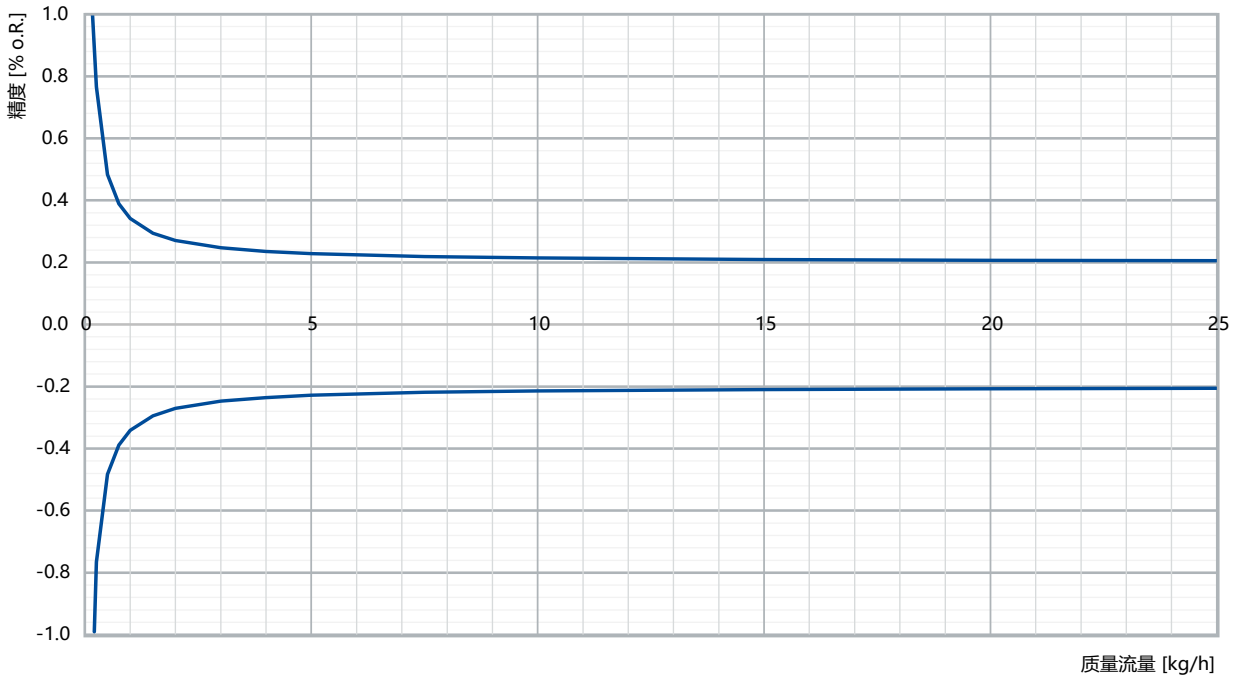

DN 2:
允许的测量误差为 ±0.1% o. R. ±15 g/h (零点适用于校准条件下的水，对于流速 <15 kg/h 和其他介质，请联系您的 Bürkert 合作伙伴)。
因此，可以得到以下测量误差的百分比结果：

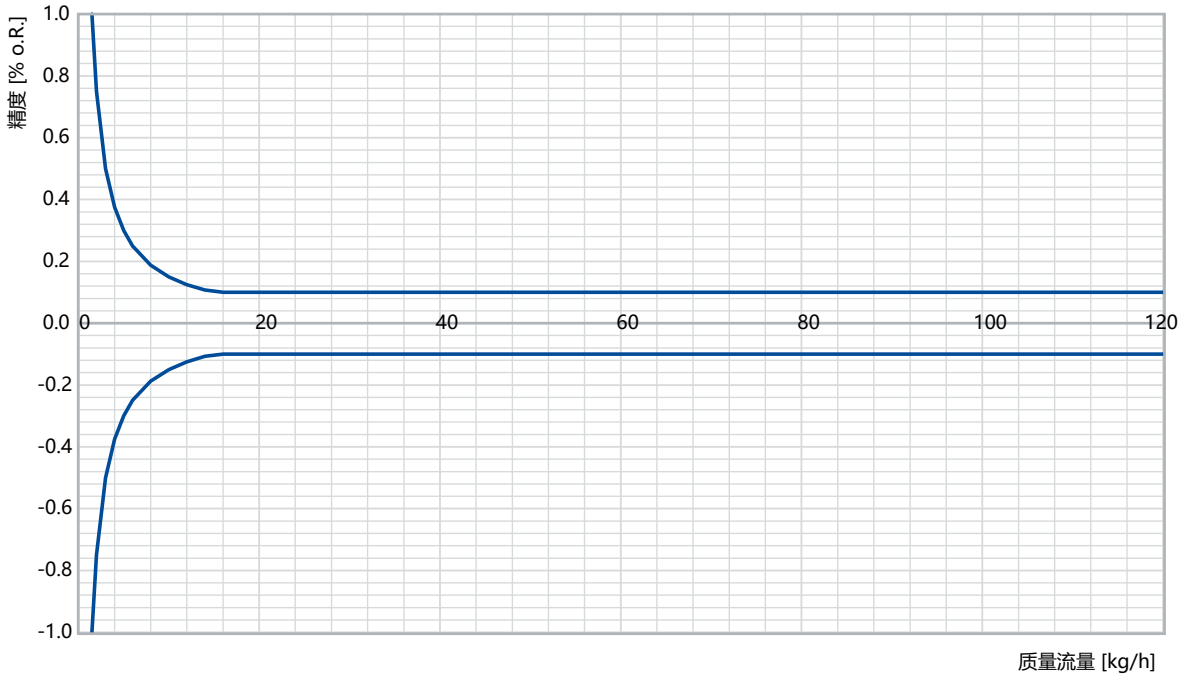

DTS 1000437262 ZH Version: A Status: RL (released | freigegeben | valide) printed: 07.10.2026

6.2. MFM 的压力损失图

该图显示了传感器在不同粘度下的压力损失曲线。例如，DN 1 在水流量为 12.5 kg/h、温度为 +20 °C，动态粘度为 1 mPas 的条件下的压力损失约为 1 bar。

压力损失, DN 1

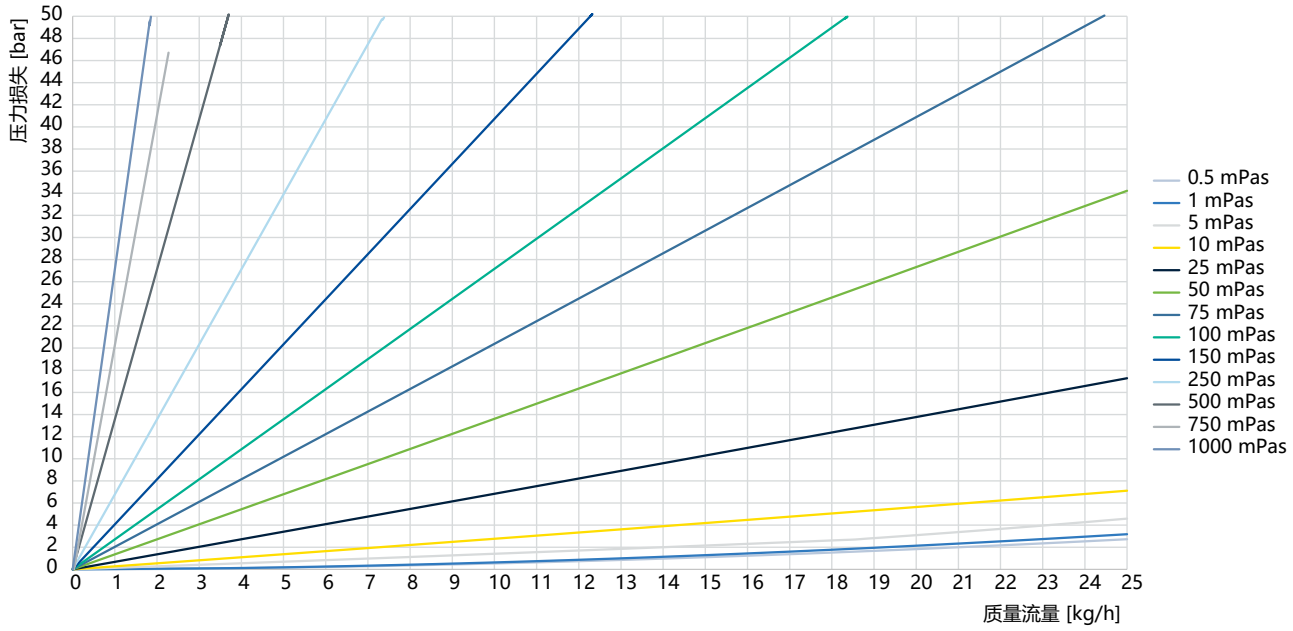

压力损失, DN 2

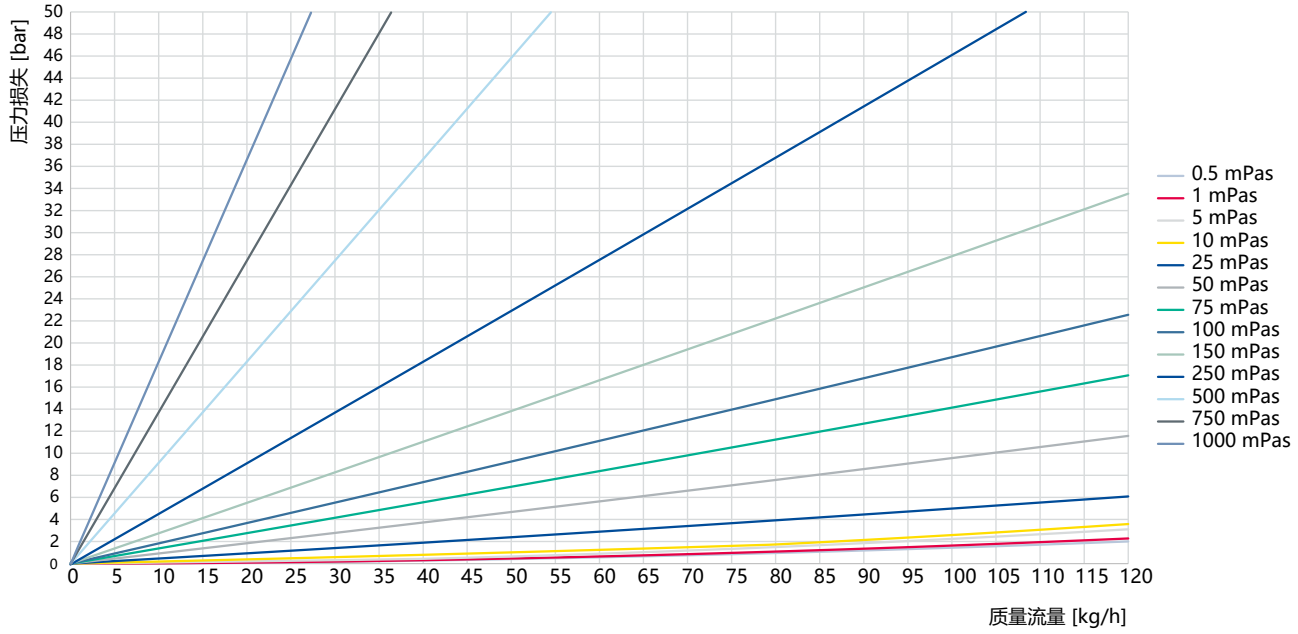

DTS 1000437262 ZH Version: A Status: RL (released | freigegeben | valide) printed: 07.10.2026

6.3. 带集成式比例阀的 MFC 的压力损失图

该图显示了传感器和 2873 型 DN 0.8 比例阀在不同粘度下的压力损失曲线。

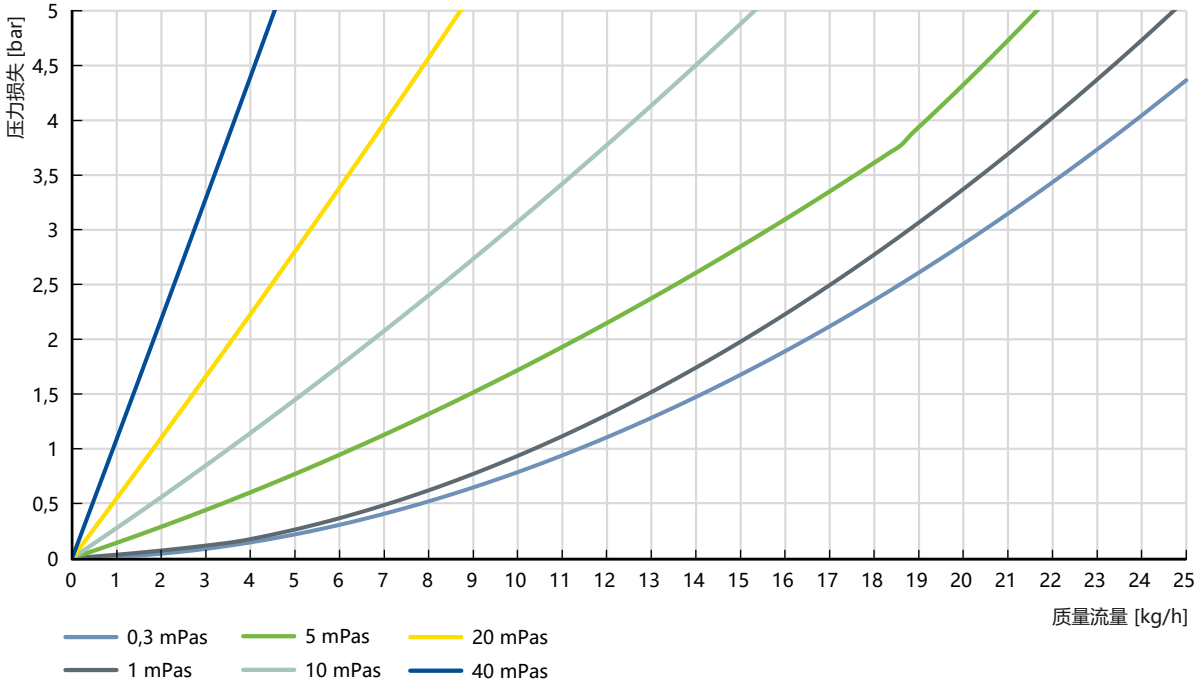

DTS 1000437262 ZH Version: A Status: RL (released | freigegeben | valide) printed: 07.10.2026

6.4. MFM 的测量范围图

确定额定流量为 10 kg/h 的 MFM 的测量范围的示例：

1. 在图中的 x 轴上选择 10 kg/h。
2. 灰色特性曲线适用于标准测量范围（最小可测流量 =0.05 kg/h）。在 y 轴上读取测量范围，可以得到测量范围为 1:200。
3. 如果最小测量范围降低到 0.01 kg/h，可以使用蓝色特性曲线。

注意：
在额定流量 Q_N 降到 10 kg/h 的情况下，测量范围为 1:200（仅适用于 DN 1）。

DN 1

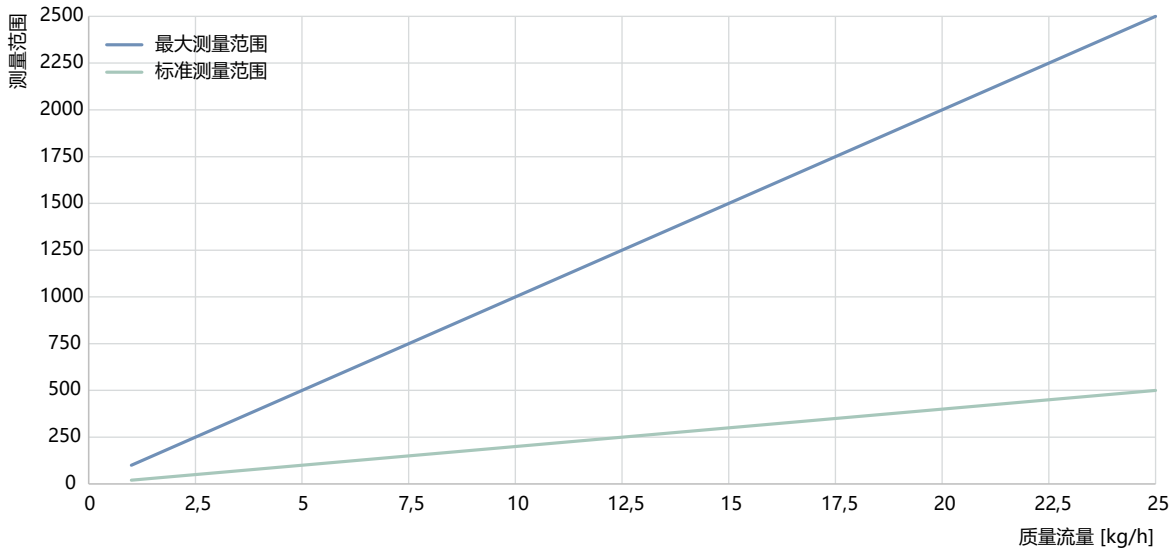

DN 2

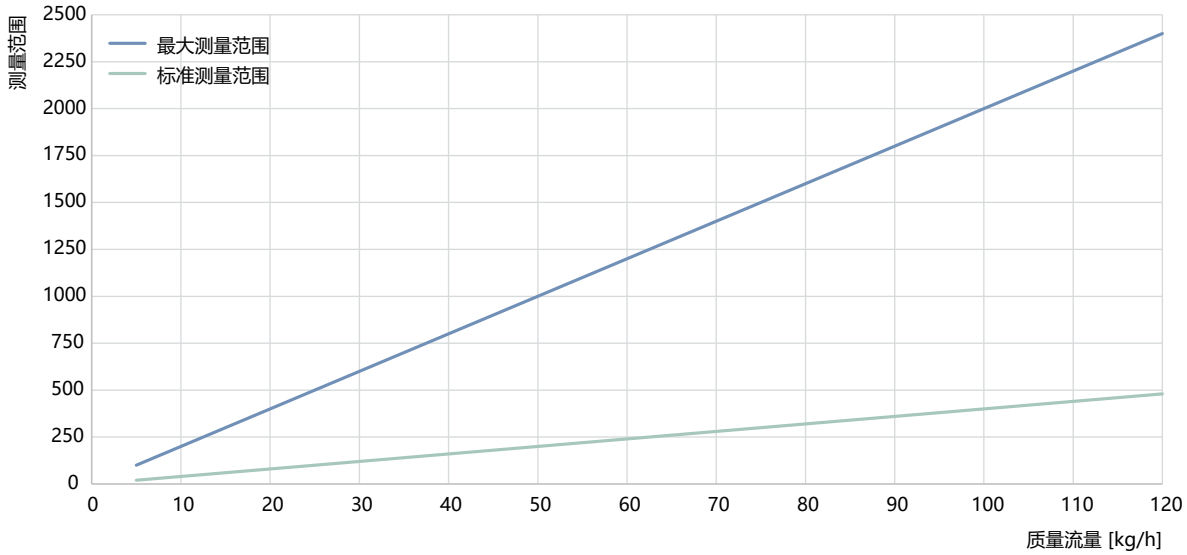

DTS 1000437262 ZH Version: A Status: RL (released | freigegeben | valide) printed: 07.10.2026

7. 产品运行

7.1. 测量原理

这种质量流量计的测量原理是建立在科里奥利效应上的。测量系统的核心部件是一根很细的 S 形测量管，它因外部励磁线圈而发生高频振动，并能在两个固定点之间自由振动。如果液体流经测量管，科里奥利力将作用于介质，导致测量管的振动发生变化（见图）。[1)]这种相位移取决于介质的质量流量并与之成正比。在传感器的帮助下，管道的振动可以被连续记录。除流量外，Bürkert Communicator 软件还提供有关介质密度和温度的信息。

无介质的管道振动　　液体流过时的管道振动

[1)] t1 至 t5：测量管在各时间点的偏转

DTS 1000437262 ZH Version: A Status: RL (released | freigegeben | valide) printed: 07.10.2026

8. 产品配件

8.1. 介质过滤器

为避免质量流量计的测量管受到污染和阻塞，可在质量流量计前面安装一个密目过滤器。这种过滤器的设计允许更换滤芯，而不必从管路中取出整个过滤器。
标准滤芯的网目尺寸为 10 µm，在 20 kg/h（水温为 20 °C）时，压降达到 30 mbar（用水在 20 °C 下测量）。所有与介质接触的部件均由 1.4404/316L 不锈钢制成。该过滤器有软质或硬质密封材料版本，以及不同的管道连接方式。

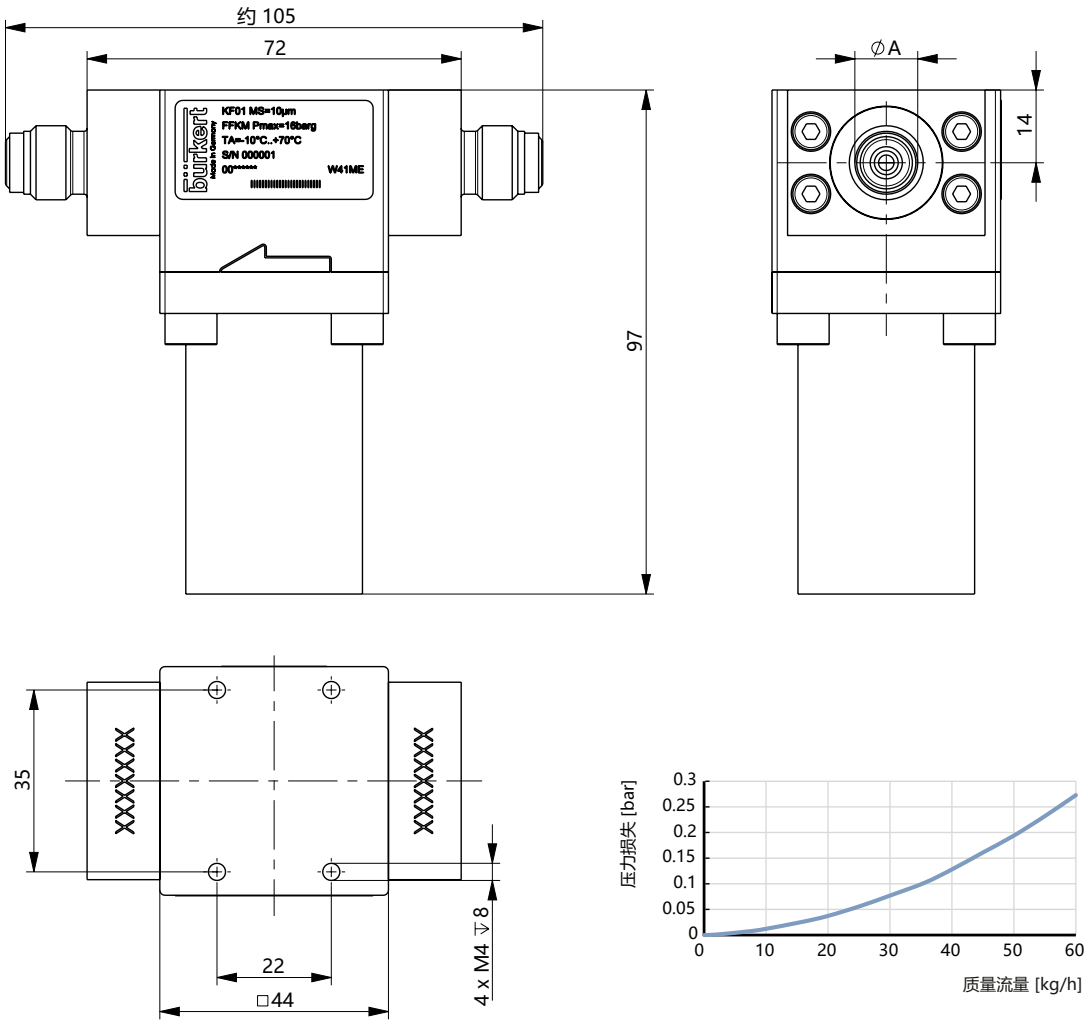

注意：
金属密封件不能在现场更换。

管道接口	密封材料	订货号
VCR ⅛	FFKM	573992
VCR ¼	FFKM	573993
卡套接口，用于 4 mm 管道	FFKM	573996
卡套接口，用于 6 mm 管道	FFKM	573997
卡套接口，用于 ⅛" 管道	FFKM	573994
卡套接口，用于 ¼" 管道	FFKM	573995
VCR ⅛	金属环，镀银	573986
VCR ¼	金属环，镀银	573987
卡套接口，用于 4 mm 管道	金属环，镀银	573990
卡套接口，用于 6 mm 管道	金属环，镀银	573991

DTS 1000437262 ZH Version: A Status: RL (released | freigegeben | valide) printed: 07.10.2026

管道接口	密封材料	订货号
卡套接口，用于 ⅛" 管道	金属环，镀银	573988
卡套接口，用于 ¼" 管道	金属环，镀银	573989

8.2. Bürkert Communicator 软件

注意：
相关通信软件可以在 **8920 型** ▶ 中下载。

Bürkert Communicator 软件是设备平台 EDIP（高效设备集成平台）最重要的软件工具。该通用工具的丰富功能简化了配有基于 CANopen 的数字接口的所有设备的配置和参数设置。Bürkert Communicator 软件为用户提供了关于所有循环过程值以及非循环诊断数据的完整概览。集成式图形编程环境可实现为离散子系统设置控制功能。可以通过 USB büS 接口套件建立与 PC 的连接。它可作为附件（参见 “9.6. 附件订货表” 在第 33 页）购买。

Bürkert Communicator 软件可以实现：
- EDIP 设备/网络的配置、参数设置和诊断
- 设置具体的气体成分
- 循环值的简单便捷分配（映射）
- 过程值的图形显示、监控和存储
- 所连接的 EDIP 设备的固件更新
- 循环值的简单便捷分配（映射）
- 环境条件变化时调零
- 设备配置的备份与恢复
- 引导式重新校准例程

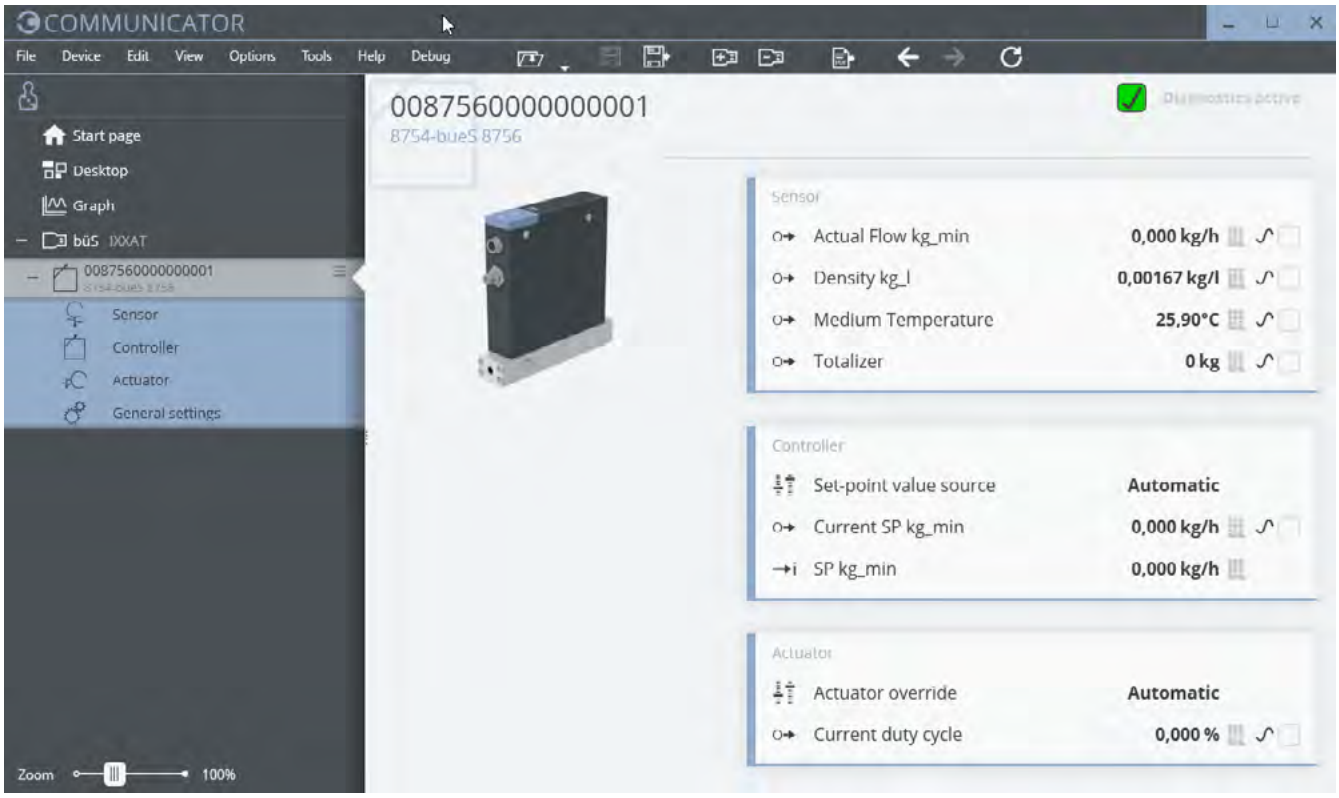

DTS 1000437262 ZH Version: A Status: RL (released | freigegeben | valide) printed: 07.10.2026

8.3. 将 8756 型标准版与 Bürkert Communicator 软件相连

Bürkert Communicator 软件的接口基于 CANopen。相应总线终端是必需的。因此，为 8756 型批量版启用 büS 驱动盘上可接入的终端电阻。
该设备通过 micro-USB 插口连接（USB-büS 接口套件 2 包含必要的附件）。
请注意：不允许将任何外部电源连接到 Micro-USB 插口。必须按照章节“5. 连接方式” 在第 22 页所述为设备供电。

8.4. 简单设备更换的配置管理

如果需要更换设备，可以将存储卡从损坏的设备中取出并插入新设备。这样会将要更换设备的所有数据传输到新设备。存储卡可作为附件购买，并且必须单独订购（参见“9.6. 附件订货表” 在第 33 页）。
成功更换设备的前提条件是新设备和要更换的设备具有相同的订货号。

9. 订货信息

9.1. Bürkert 网上商店

Bürkert 网上商店——轻松订购、快速送达

您想快速查找并直接订购您所需的 Bürkert 产品或备件吗?我们的网上商店全天 24 小时开放。立即注册享受便利。

立即在线订购

9.2. 有关产品选择的建议

注意：
欲了解设备设计的信息，请使用产品咨询表（参见“9.4. Bürkert 产品咨询表” 在第 32 页）并在填写后发送给我们。

为了优化 MFC 中执行器的设计（阀门公称直径），除要求的最大流量 Q_N 以外，应了解 Q_N 下紧邻 MFC 前后的压力值（p_1、p_2）。一般情况下，这些压力与整套装置的总入口和出口压力不同，因为通常在控制器中 MFC 前后都有额外的流体阻力(管路、附加开/关阀、喷嘴等)。
如果这些压力值是未知的或无法测量的，则需要考虑在 Q_N 下 MFC 前后由流体阻力造成的近似压降来进行估算。为了确保执行器在所有工作条件下的紧密关闭功能，需要指出最大预期入口压力 p_{1max}。

9.3. Bürkert 产品选型

Bürkert 产品选型——快速找到合适的产品

您想要基于您的技术需求轻松方便地选择合适的产品吗?利用 Bürkert 产品选型，查找匹配您应用的合适产品。

立即筛选产品

DTS 1000437262 ZH Version: A Status: RL (released | freigegeben | valide) printed: 07.10.2026

9.4. Bürkert 产品咨询表

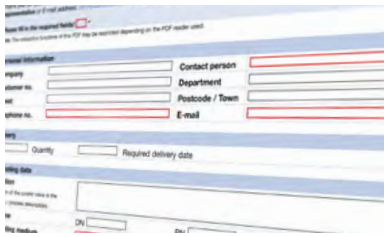

Bürkert 产品咨询表，让您快速便捷地咨询

您希望基于您的技术要求有针对性地提出产品咨询吗?为此，可使用我们的产品咨询表。在那里您可以找到与您的 Bürkert 联系人相关的所有信息。这样我们就能为您提供最佳建议。

立即填写表格

9.5. 订货表

注意：
其他版本可按需提供

版本	DN	材料	密封材料	管道接口	订货号	
					büS/ CANopen	4 至 20 mA
质量流量计	DN 1	316L	不锈钢	G ⅛	371787	374113
质量流量计	DN 1	316L	不锈钢	VCR ¼	378460	378502
质量流量计	DN 1	316L	不锈钢	卡套接口，用于 4 mm 管道	374105	374121
质量流量计	DN 1	316L	不锈钢	卡套接口，用于 6 mm 管道	379565	379885
质量流量计	DN 1	316L	不锈钢	卡套接口，用于 ⅛" 管道	379642	379887
质量流量计	DN 1	316L	不锈钢	卡套接口，用于 ¼" 管道	379773	379946
质量流量计	DN 1	316L	FFKM	G ⅛	374108	374122
质量流量计	DN 1	316L	FFKM	VCR ¼	374110	378506
质量流量计	DN 1	316L	FFKM	卡套接口，用于 4 mm 管道	374112	374128
质量流量计	DN 1	316L	FFKM	卡套接口，用于 6 mm 管道	379836	379950
质量流量计	DN 1	316L	FFKM	卡套接口，用于 ⅛" 管道	379882	379954
质量流量计	DN 1	316L	FFKM	卡套接口，用于 ¼" 管道	379884	379964
带泵的质量流量控制器	DN 1	316L	FFKM	G ⅛	376743	378450
带泵的质量流量控制器	DN 1	316L	FFKM	VCR ¼	378445	378452
带泵的质量流量控制器	DN 1	316L	FFKM	卡套接口，用于 6 mm 管道	378429	378454
模块化的质量流量控制器	DN 1	316L	FFKM	G ⅛	389134	391155
模块化的质量流量控制器	DN 1	316L	FFKM	VCR ¼	389147	391169
模块化的质量流量控制器	DN 1	316L	FFKM	卡套接口，用于 4 mm 管道	389162	391174
模块化的质量流量控制器	DN 1	316L	FFKM	卡套接口，用于 6 mm 管道	389176	391176
模块化的质量流量控制器	DN 1	316L	FFKM	卡套接口，用于 ⅛" 管道	389177	391178
模块化的质量流量控制器	DN 1	316L	FFKM	卡套接口，用于 ¼" 管道	389178	391182
带比例阀的质量流量控制器	DN 1	316L	FFKM	G ⅛	20001921	574077
带比例阀的质量流量控制器	DN 1	316L	FFKM	VCR ¼	574071	574078
带比例阀的质量流量控制器	DN 1	316L	FFKM	卡套接口，用于 4 mm 管道	574073	574080
带比例阀的质量流量控制器	DN 1	316L	FFKM	卡套接口，用于 6 mm 管道	574074	574081
带比例阀的质量流量控制器	DN 1	316L	FFKM	卡套接口，用于 ⅛" 管道	574075	574082
带比例阀的质量流量控制器	DN 1	316L	FFKM	卡套接口，用于 ¼" 管道	574076	574083
质量流量计	DN 2	316L	不锈钢	G ⅛	575180	575188
质量流量计	DN 2	316L	不锈钢	VCR ¼	575182	575190
质量流量计	DN 2	316L	不锈钢	卡套接口，用于 4 mm 管道	575184	575192
质量流量计	DN 2	316L	不锈钢	卡套接口，用于 6 mm 管道	575185	575193
质量流量计	DN 2	316L	不锈钢	卡套接口，用于 ⅛" 管道	575186	575194
质量流量计	DN 2	316L	不锈钢	卡套接口，用于 ¼" 管道	575187	575195

DTS 1000437262 ZH Version: A Status: RL (released | freigegeben | valide) printed: 07.10.2026

版本	DN	材料	密封材料	管道接口	订货号	
					büS/ CANopen	4 至 20 mA
质量流量计	DN 2	316L	FFKM	G ⅛	575220	575228
质量流量计	DN 2	316L	FFKM	VCR ¼	575222	575230
质量流量计	DN 2	316L	FFKM	卡套接口，用于 4 mm 管道	575224	575232
质量流量计	DN 2	316L	FFKM	卡套接口，用于 6 mm 管道	575225	575233
质量流量计	DN 2	316L	FFKM	卡套接口，用于 ⅛" 管道	575226	575234
质量流量计	DN 2	316L	FFKM	卡套接口，用于 ¼" 管道	575227	575234
模块化的质量流量控制器	DN 2	316L	FFKM	G ⅛	575236	575244
模块化的质量流量控制器	DN 2	316L	FFKM	VCR ¼	575238	575246
模块化的质量流量控制器	DN 2	316L	FFKM	卡套接口，用于 4 mm 管道	575240	575248
模块化的质量流量控制器	DN 2	316L	FFKM	卡套接口，用于 6 mm 管道	575241	575249
模块化的质量流量控制器	DN 2	316L	FFKM	卡套接口，用于 ⅛" 管道	575242	575250
模块化的质量流量控制器	DN 2	316L	FFKM	卡套接口，用于 ¼" 管道	575243	575251
质量流量计	DN 1	合金 C22	PCTFE	卡套接口，用于 ¼" 管道	575316	575317
模块化的质量流量控制器	DN 1	合金 C22	PCTFE	卡套接口，用于 ¼" 管道	575318	575319

9.6. 附件订货表

注意：
与介质过滤器有关的商品详见“8.1. 介质过滤器” 在第 29 页。

说明	订货号
一般附件	
USB büS 接口 1（8923 型）用于连接 Bürkert Communicator 软件：包括连接电缆（M12 和 Micro-USB）、带集成终端电阻的驱动盘、电源和软件	772426
USB büS 接口 2（8923 型）用于连接 Bürkert Communicator 软件：包括 büS 驱动盘、M12 插头上的连接电缆、用于 büS 服务接口的 micro-USB 上的 M12 连接电缆和 Y 型分配器，电缆长度：0.7 m	772551
电源 Phoenix Class2（1573 型），85–240 V AC/24 V DC，1.25 A，NEC Class 2 (UL 1310)	772438
标准导轨电源（1573 型），100 至 240 V AC/24 V DC，1 A，NEC Class 2 (UL 1310)	772361
标准导轨电源（1573 型），100 至 240 V AC/24 V DC，2 A，NEC Class 2 (UL 1310)	772362
标准导轨电源（1573 型），100 至 240 V AC/24 V DC，4 A	772363
用于外部比例阀的附件电缆（M12 弯角插头，8 针（A 型）接电气连接插头）	60021535
存储卡	可按需提供
Bürkert Communicator 软件	从 **8756 型** ▶下载
对于8756 型 büS/CANopen	
büS 电缆延长线，M12，电缆长度：0.1 m	772492
büS 电缆延长线，M12，电缆长度：0.2 m	772402
büS 电缆延长线，M12，电缆长度：0.5 m	772403
büS 电缆延长线，M12，电缆长度：1 m	772404
büS 电缆延长线，M12，电缆长度：3 m	772405
büS 插口，M12，直式，A 型 1.)	772416
büS 插头，M12，直式，A 型 1.)	772417
büS 插口，M12，弯头，A 型 1.)	772418
büS 插头，M12，弯头，A 型 1.)	772419
büS Y 型分配器	772420
büS Y 型分配器，电源隔断型，用于连接 büS 网络的 2 个单独供电的网段	772421
büS 插头，M12，终端电阻 120 Ω	772424
büS 插头，M12，终端电阻 120 Ω	772425
LabVIEW 设备驱动程序	可按需提供
EDS 文件	从 **8756 型** ▶下载
适用于 8756 型，工业以太网	
M8 插头（D 型），连接到 M12 插头（D 型），电缆长度 0.3 m	575443

DTS 1000437262 ZH Version: A Status: RL (released | freigegeben | valide) printed: 07.10.2026

说明	订货号
适用于 8756 型，模拟量	
M12 插头，带电缆，一端线束，A 型，电缆长度：5 m	566923
M12 插头，带电缆，一端线束，A 型，电缆长度：10 m	571393
经过屏蔽的 M12 插头，5 针，电缆长5 m	560365
经过屏蔽的 M12 插头，5 针，电缆长10 m	563108
模块化的执行器接口	
M12 弯角插头，8 针，A 型	775070

1.) 由于空间原因，M12 单插拔连接器可能不适于在 Y 型分配器的同一侧上同时使用。
这时请使用可购买到的注塑包覆电缆。

DTS 1000437262 ZH Version: A Status: RL (released | freigegeben | valide) printed: 07.10.2026