ТЕХНИЧЕСКОЕ ОПИСАНИЕ

Тип 2518

Кабельный разъем, форма разъема A, согласно DIN EN 175301-803

- Доступны варианты исполнения с защитными схемами со светодиодами и без них
- Простое подключение и надежный контакт
- Сертификаты UR и CSA (в зависимости от исполнения)
- Поставляется с кабелем и без него

Упомянутые в техническом описании варианты изделий могут отличаться от изображения и описания изделий.

Совместимость со следующими устройствами

Тип 6013 ▶
2/2-ходовой плунжерный клапан прямого действия

Тип 0330 ▶
2/2-ходовой или 3/2-ходовой клапан прямого действия с маятниковым элементом

Тип 6213 ▶
2/2-ходовой сервоуправляемый мембранный клапан

Описание типа

Штекерное соединение для подключения электрических компонентов согласно DIN EN 175301-803, форма A. Тип 2518 обеспечивает простое подключение к линиям электропитания, а также надежный контакт. Большой выбор защитных схем со светодиодами и без них.

DTS 1000549786 RU Version: A Status: RL (released | freigegeben | validé) printed: 08.05.2023

© Christian Bürkert GmbH & Co. KG оставляет за собой право на внесение технических изменений без предварительного уведомления.

См. описание устройства на веб-сайте ▶

Оглавление

1. Общие технические характеристики 3

2. Материалы 4

2.1. Таблица химической совместимости — Bürkert resistApp 4
2.2. Исполнение с сертификатом UR, сборная конструкция 4
2.3. Исполнение без сертификата UR, сборная конструкция 5
2.4. Исполнение с кабелем 5

3. Размеры 6

3.1. Кабельный разъем без кабеля, сборный 6
3.2. Кабельный разъем с кабелем, литое исполнение 7

4. Функциональные характеристики 8

4.1. Диаграмма ограничения параметров устройства 8
Варианты исполнения без электроники, 2- и 3-полюсные 8
Варианты исполнения без электроники, 2- и 3-полюсные, литые 8
Варианты исполнения со светодиодом или варистором или со светодиодом и варистором, сборные 9
Варианты исполнения со светодиодом или варистором или со светодиодом и варистором, литые 9
Варианты исполнения с мостовым выпрямителем и варистором, со светодиодом и без него, сборные 9
Варианты исполнения с мостовым выпрямителем и варистором, со светодиодом и без него, литые 10
Варианты исполнения с диодом защиты от неправильной полярности, обратным шунтирующим диодом, со светодиодом и без него, сборные 10
Варианты исполнения с диодом защиты от неправильной полярности, обратным шунтирующим диодом, со светодиодом и без него, литые 11

5. Информация для заказа 11

5.1. Bürkert eShop — удобно заказывать и быстро получать 11
5.2. Фильтр продукции Bürkert 11
5.3. Таблица для заказа 12
Кабельный разъем без кабеля, сборная конструкция 12
Кабельный разъем с кабелем, литое исполнение 13
5.4. Таблица для заказа запчастей 14
Комплекты уплотнений 14

DTS 1000549786 RU Version: A Status: RL (released | freigegeben | validé) printed: 08.05.2023

1. Общие технические характеристики

Характеристики изделия	Сборный (без кабеля)	Литой (с кабелем)
Размеры	Подробную информацию можно найти в главе «3. Размеры» на странице 6.	
Материал		
Уплотнение	NBR (стандарт) EPDM и силикон доступны для заказа в виде комплекта запчастей	Термопластичный полиуретан (TPU), опрессованный
Корпус	Полиамид	–
Кабель	–	Полиуретан (PUR)
Контакты	Латунь	Латунь
Индикация рабочего состояния	Желтый светодиод (при наличии)	Желтый светодиод (при наличии)
Кабельный отвод	Возможность поворота 4 x 90°	На или напротив PE
Резьбовое соединение к линии электропитания	M16 x 1,5	–
Количество полюсов	См. «5.3. Таблица для заказа» на странице 12	См. «5.3. Таблица для заказа» на странице 12
Переходное сопротивление	≤ 10 мОм, стандарт	≤ 10 мОм, стандарт
Электротехнические характеристики		
Номинальное напряжение	В зависимости от варианта исполнения Подробная информация: см. главу «5. Информация для заказа» на странице 11	В зависимости от варианта исполнения Подробная информация: см. главу «5. Информация для заказа» на странице 11
Характеристики рабочей среды		
Предельная температура при непрерывной эксплуатации [1]		
Кабельный разъем	От –40 до +125 °C	От –25 до +85 °C
Уплотнение: NBR	От –30 до +90 °C	–
Уплотнение: EPDM	От –40 до +125 °C	–
Уплотнение: силикон	От –55 до +140 °C	–
Разрешения на использование и сертификаты		
Класс защиты	IP65/IP67 (см. «5.3. Таблица для заказа» на странице 12)	IP65/IP67
UL E315587, Vol. 1, Sec. 4 UL2238, CSA E315587, CSA- 22.2 No. 182	Все варианты исполнения с зажимной обоймой и без светодиода	–
VDE	Все варианты исполнения, кроме вариантов исполнения с защитой от неправильной полярности и обратным шунтирующим диодом, со светодиодом или без него	Все варианты исполнения, кроме вариантов исполнения с защитой от неправильной полярности и обратным шунтирующим диодом, со светодиодом или без него
Технологическое подключение/присоединение для трубопровода и связь		
Подключаемые электропровода	Ø 6,0–8,0 мм с сертификатом UR Ø 4,5–10,0 мм без сертификата UR	–
Тип присоединения	Винтовая клемма	–
Сечение питающего кабеля	0,25–1,5 мм²	0,75 мм²
Электрическое подключение	Согласно DIN EN 175301-803, форма A	Согласно DIN EN 175301-803, форма A
Циклы вставки и разъединения кабельного разъема	Макс. 50	Макс. 50

1) Следует учитывать ограничение параметров (см. «4.1. Диаграмма ограничения параметров устройства» на странице 8)!

DTS 1000549786 RU Version: A Status: RL (released | freigegeben | validé) printed: 08.05.2023

2. Материалы

2.1. Таблица химической совместимости — Bürkert resistApp

Bürkert resistApp — таблица химической совместимости

Вам нужны надежные и долговечные материалы, соответствующие вашей задаче? Проверьте возможность сочетания рабочей среды и материалов на нашем веб-сайте или в приложении resistApp.

К проверке химической совместимости

2.2. Исполнение с сертификатом UR, сборная конструкция

Доступные варианты подключения

- Без подключения
- С варистором
- С мостовым выпрямителем и варистором
- С защитой от неправильной полярности и обратным шунтирующим диодом

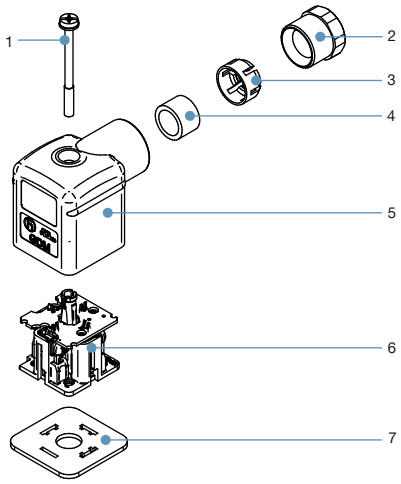

№	Элемент	Материал
1	Центральный винт	Нержавеющая сталь
2	Нажимной винт	Полиамид
3	Зажимная обойма	–
4	Уплотнение	–
5	Корпус	Полиамид
6	Контактодержатель	Полиамид
7	Уплотнение	Бутадиен-нитрильный каучук (NBR)

DTS 1000549786 RU Version: A Status: RL (released | freigegeben | validé) printed: 08.05.2023

2.3. Исполнение без сертификата UR, сборная конструкция

Доступные варианты подключения

- Без электроники (только в варианте упаковочной единицы на 200 шт., см. **«Кабельный разъем без кабеля, сборная конструкция» на странице 12**)
- Со светодиодом
- Со светодиодом и варистором
- Со светодиодом, мостовым выпрямителем и варистором
- С диодом защиты от неправильной полярности, обратным шунтирующим диодом и светодиодом

Примечание
Все варианты исполнения со светодиодом не имеют сертификата UR.

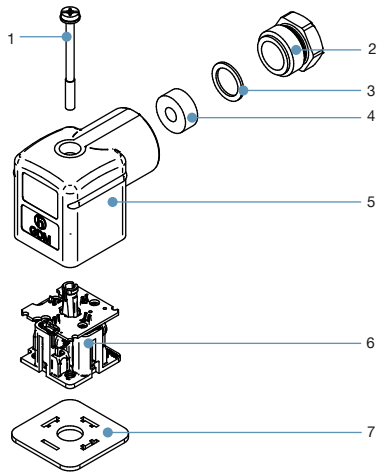

№	Элемент	Материал
1	Центральный винт	Нержавеющая сталь
2	Нажимной винт	Полиамид
3	Упорное кольцо	–
4	Уплотнение	–
5	Корпус	Полиамид
6	Контактодержатель	Полиамид
7	Уплотнение	Бутадиен-нитрильный каучук (NBR)

2.4. Исполнение с кабелем

Доступные варианты подключения

- Без электроники
- Со светодиодом
- С варистором
- С мостовым выпрямителем и варистором
- Со светодиодом и варистором
- Со светодиодом, мостовым выпрямителем и варистором
- С диодом защиты от неправильной полярности и обратным шунтирующим диодом
- С диодом защиты от неправильной полярности, обратным шунтирующим диодом и светодиодом

Примечание
Все варианты исполнения с кабелем не имеют сертификата UR.

DTS 1000549786 RU Version: A Status: RL (released | freigegeben | validé) printed: 08.05.2023

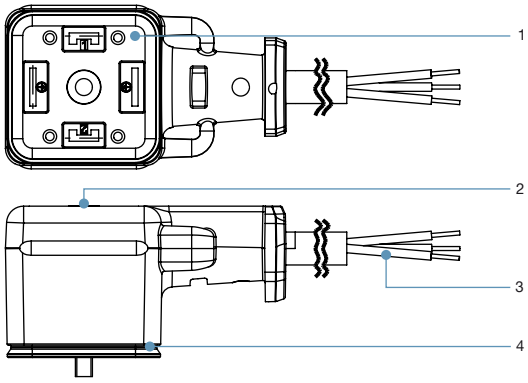

№	Элемент	Материал
1	Контактодержатель	PBT GF
2	Центральный винт	V2 A
3	Кабель	Полиуретан (PUR)
4	Уплотнение, напрессованное	TPU

3. Размеры

3.1. Кабельный разъем без кабеля, сборный

Примечание
Размеры в мм

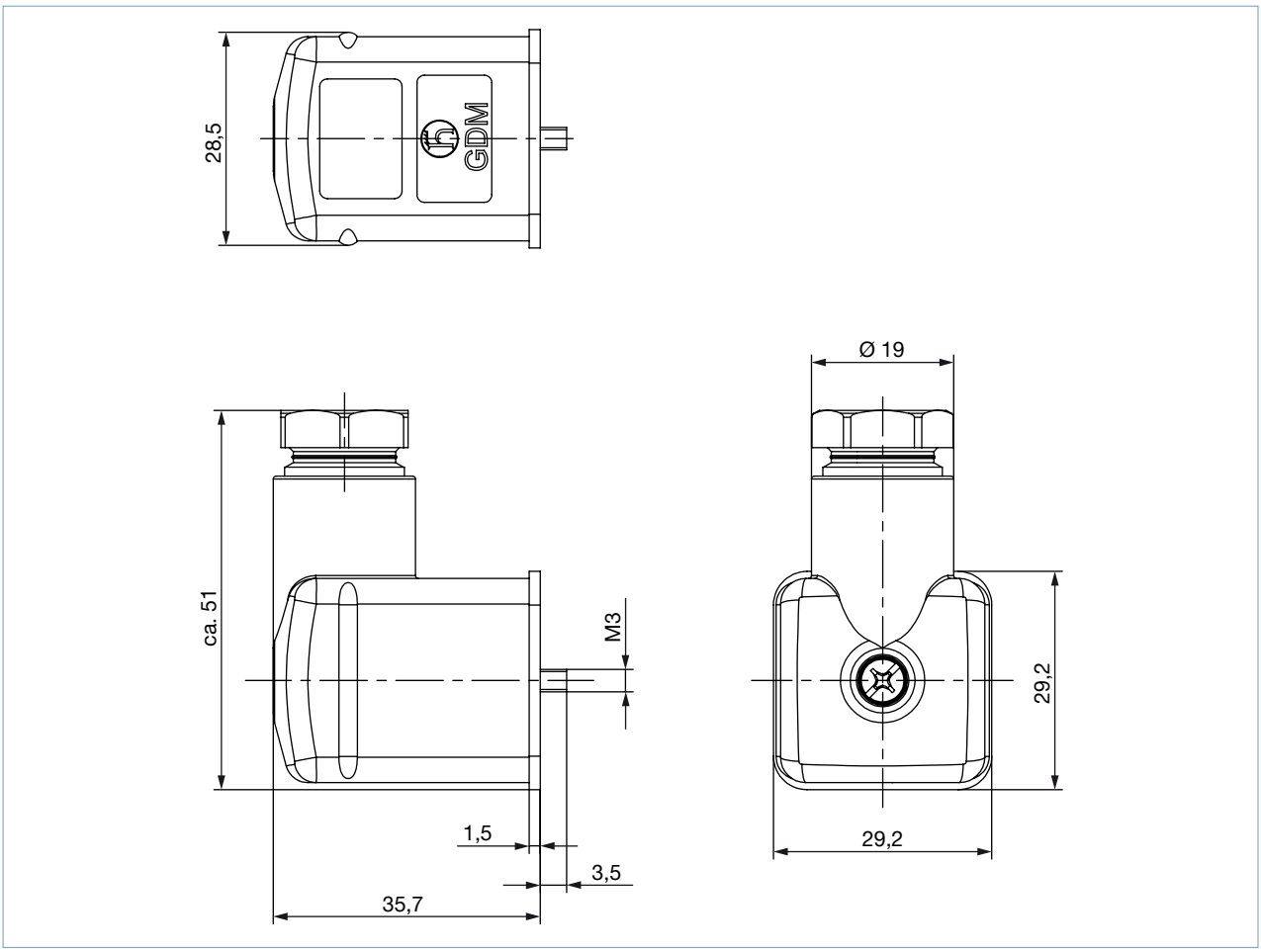

DTS 1000549786 RU Version: A Status: RL (released | freigegeben | validé) printed: 08.05.2023

3.2. Кабельный разъем с кабелем, литое исполнение

Примечание
Размеры в мм

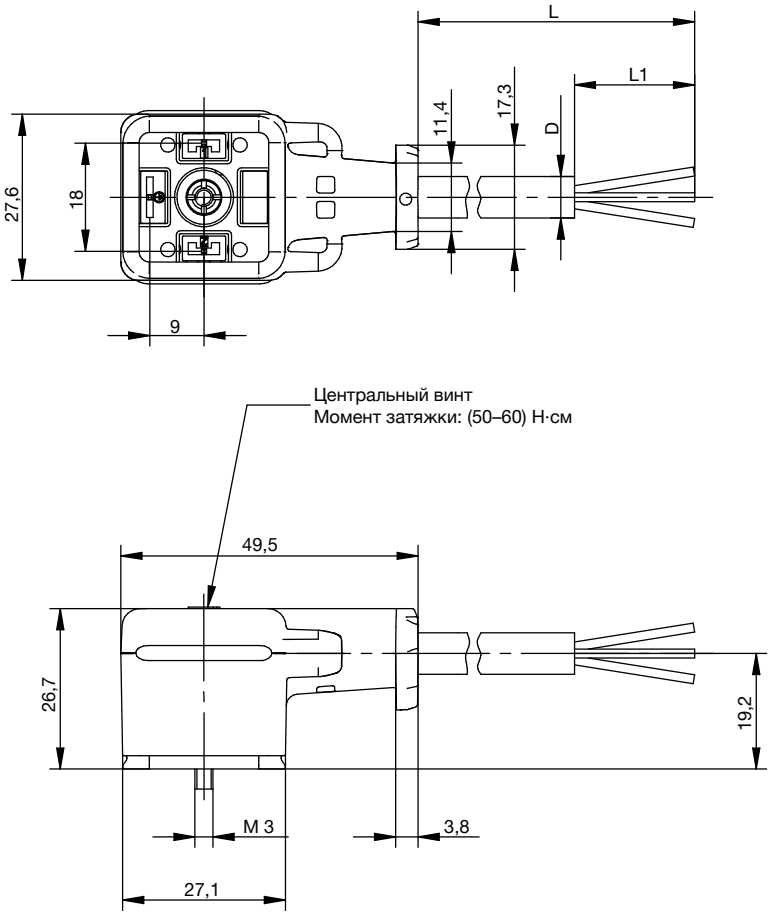

Примечания к допускам по длине

Длина кабеля, сборный блок		Длина снятия изоляции
L	**Допуски по длине (L)**	**L1**
< 1 м	–10/+20	60 ± 1
< 1–2 м	–20/+50	60 ± 1
> 2–5 м	–40/+70	60 ± 1
> 5–10 м	–90/+120	60 ± 1
> 10 м	–120/+140	60 ± 1

DTS 1000549786 RU Version: A Status: RL (released | freigegeben | validé) printed: 08.05.2023

4. Функциональные характеристики

4.1. Диаграмма ограничения параметров устройства

Варианты исполнения без электроники, 2- и 3-полюсные

Ограничение параметров в соответствии с DIN EN 175301-803

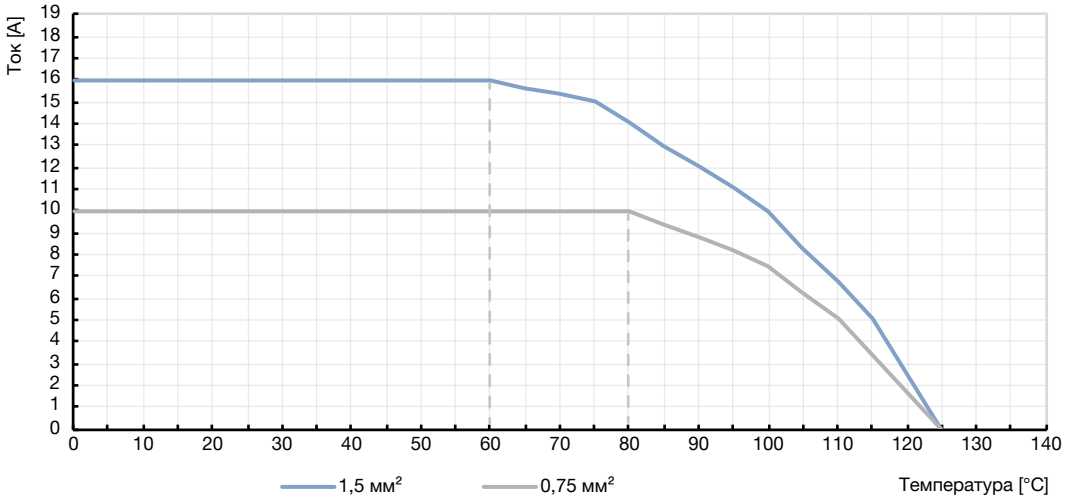

Варианты исполнения без электроники, 2- и 3-полюсные, литые

Ограничение параметров в соответствии с DIN EN 60512-5-2

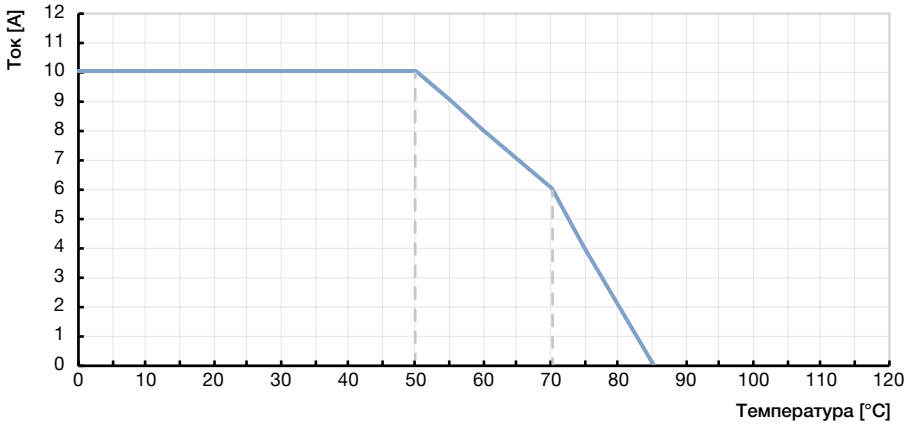

DTS 1000549786 RU Version: A Status: RL (released | freigegeben | validé) printed: 08.05.2023

Варианты исполнения со светодиодом или варистором или со светодиодом и варистором, сборные

Ограничение параметров — светодиод, светодиод и варистор

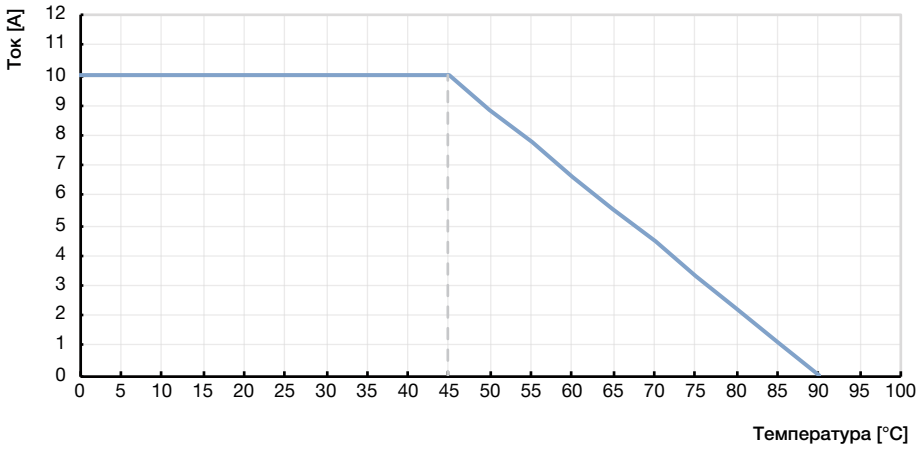

Варианты исполнения со светодиодом или варистором или со светодиодом и варистором, литые

Ограничение параметров в соответствии с DIN EN 60512-5-2

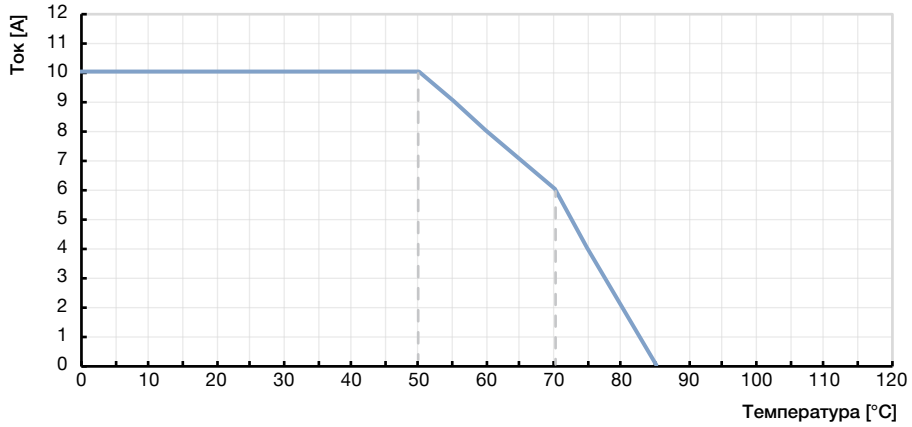

Варианты исполнения с мостовым выпрямителем и варистором, со светодиодом и без него, сборные

Ограничение параметров в соответствии с DIN EN 60512-5-2

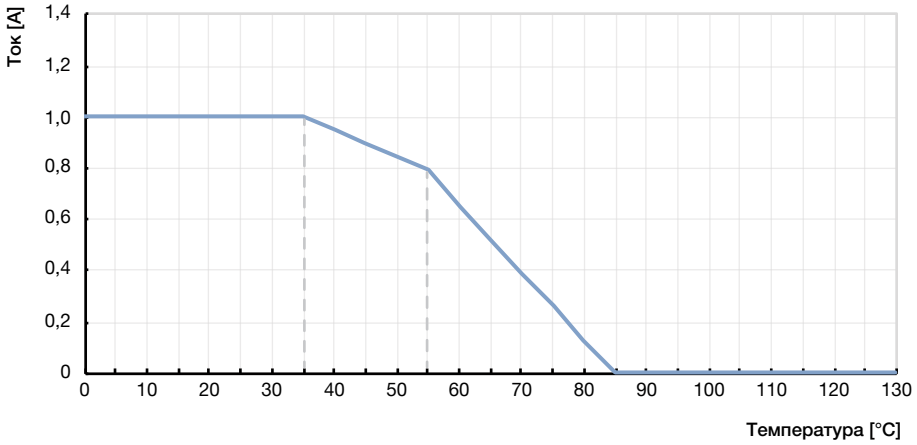

DTS 1000549786 RU Version: A Status: RL (released | freigegeben | validé) printed: 08.05.2023

Варианты исполнения с мостовым выпрямителем и варистором, со светодиодом и без него, литые

Ограничение параметров в соответствии с DIN EN 60512-5-2

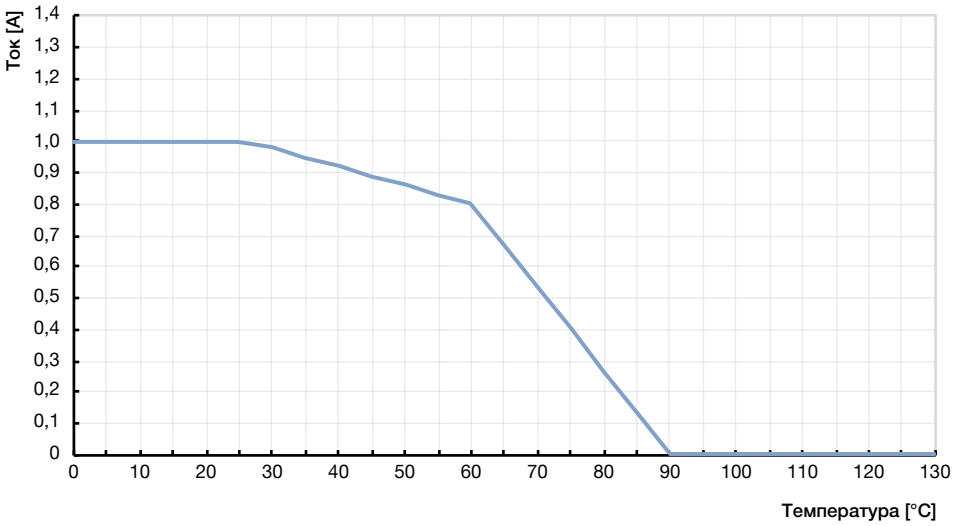

Варианты исполнения с диодом защиты от неправильной полярности, обратным шунтирующим диодом, со светодиодом и без него, сборные

Ограничение параметров в соответствии с DIN EN 60512-5-2

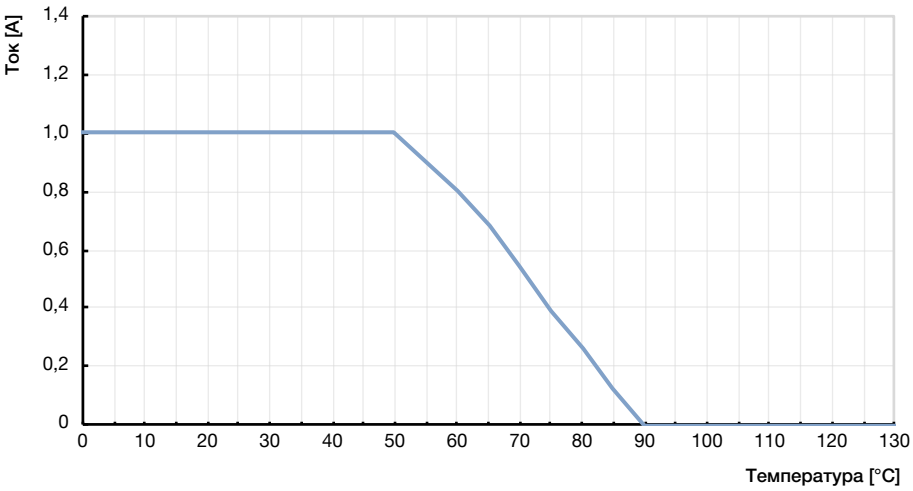

DTS 1000549786 RU Version: A Status: RL (released | freigegeben | validé) printed: 08.05.2023

Варианты исполнения с диодом защиты от неправильной полярности, обратным шунтирующим диодом, со светодиодом и без него, литые

Ограничение параметров в соответствии с DIN EN 60512-5-2

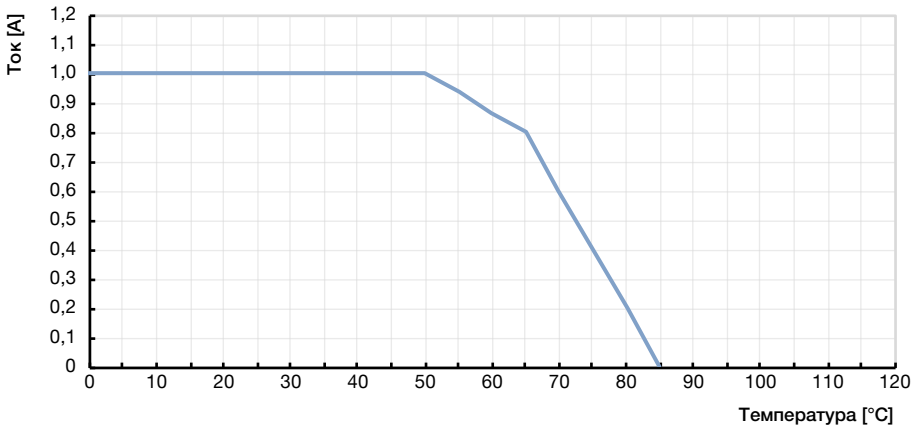

5. Информация для заказа

5.1. Bürkert eShop — удобно заказывать и быстро получать

Bürkert eShop — удобно заказывать и быстро получать

Вы хотели бы быстро найти нужные изделия или запчасти Bürkert и сразу же заказать их? Наш интернет-магазин работает 24 часа в сутки. Зарегистрируйтесь и воспользуйтесь всеми преимуществами.

К покупкам в интернет-магазине

5.2. Фильтр продукции Bürkert

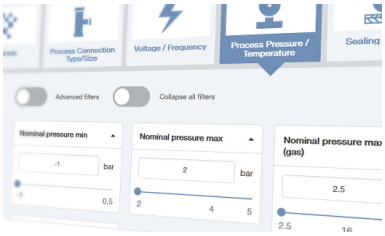

Фильтр продукции Bürkert — быстрый переход к нужному устройству

Вы хотите просто и удобно подобрать изделие на основе нужных технических требований? Используйте фильтр продукции Bürkert и найдите подходящее изделие для своей цели применения.

К фильтру продукции

DTS 1000549786 RU Version: A Status: RL (released | freigegeben | validé) printed: 08.05.2023

5.3. Таблица для заказа

Кабельный разъем без кабеля, сборная конструкция

Примечание
Поставка осуществляется в полиэтиленовых пакетах с винтом из нержавеющей стали и уплотнением из NBR.

Подключение	Рабочее напряжение [В/Гц]	Номинальное напряжение [В/Гц]	Ток длительной нагрузки	Количество полюсов без кабеля	Класс защиты без кабеля	Заказной номер
Без электроники						
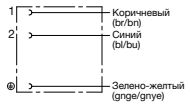	230 В перем./ пост. тока 300 В перем./ пост. тока (UL)	250 В (VDE) 300 В (UL)	10 A (VDE, UL) 8 A (CSA)	2 + PE	IP65/IP67	314802 [1]
	230 В перем./ пост. тока	250 В	10 A (VDE)	2 + PE	IP65	314803 [2]
Без электроники, 3-полюсный, провод заземления						
	230 В перем./ пост. тока 300 В перем./ пост. тока (UL)	250 В (VDE) 300 В (UL)	10 A (VDE)	3 + PE	IP65/IP67	315329 [1]
Со светодиодом						
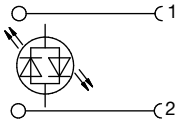	24 В перем./ пост. тока	30 В	10 A	2 + PE	IP65	314812
	120 В перем./ пост. тока	150 В	10 A	2 + PE	IP65	315330
	230 В перем./ пост. тока	250 В	10 A	2 + PE	IP65	315334
С выпрямителем, варистором и светодиодом						
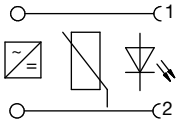	24 В перем./ пост. тока	30 В	1 A	2 + PE	IP65	314816
	120 В перем./ пост. тока	150 В	1 A	2 + PE	IP65	315338
	230 В перем./ пост. тока	250 В	1 A	2 + PE	IP65	315342
Со светодиодом и варистором						
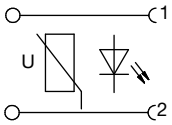	24 В перем./ пост. тока	30 В	10 A	2 + PE	IP65	314820
	120 В перем./ пост. тока	150 В	10 A	2 + PE	IP65	315346
	230 В перем./ пост. тока	250 В	10 A	2 + PE	IP65	314825
С варистором						
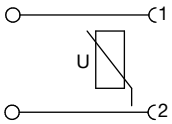	24 В перем./ пост. тока	30 В	10 A	2 + PE	IP65/IP67	314826 [1]
	230 В перем./ пост. тока	250 В	10 A	2 + PE	IP65/IP67	315353 [1]
С защитой от неправильной полярности, обратным шунтирующим диодом и светодиодом						
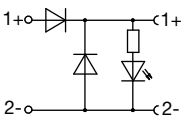	24 В пост. тока	30 В	1 A	2 + PE	IP65	315357
С защитой от неправильной полярности и обратным шунтирующим диодом						
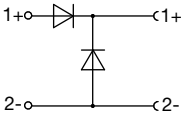	230 В пост. тока	250 В	1 A	2 + PE	IP65/IP67	314830 [1]

DTS 1000549786 RU Version: A Status: RL (released | freigegeben | validé) printed: 08.05.2023

Подключение	Рабочее напряжение [В/Гц]	Номинальное напряжение [В/Гц]	Ток длительной нагрузки	Количество полюсов без кабеля	Класс защиты без кабеля	Заказной номер
С выпрямителем и варистором						
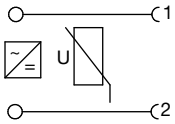	230 В перем./ пост. тока	250 В	1 A	2 + PE	IP65/IP67	314839 [1]

1) Сертификат cURus E315587.

2) Поставляется только в варианте упаковочной единицы на 200 шт с оцинкованным стальным винтом и уплотнением из NBR.

Кабельный разъем с кабелем, литое исполнение

Указание
Поставка осуществляется в полиэтиленовых пакетах с винтом из нержавеющей стали и уплотнением из NBR.

Подключение	Рабочее напряжение [В/Гц]	Номинальное напряжение [В/Гц]	Ток длительной нагрузки	Количество полюсов с кабелем	Класс защиты с кабелем	Заказной номер		
						С кабелем 1 м	С кабелем 3 м	С кабелем 5 м
Без электроники								
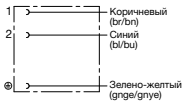	230 В перем./ пост. тока	250 В перем./ пост. тока	10 A	2 + 2PE	IP65/IP67	314806	314807	314808
Без электроники, 3-полюсный, провод заземления								
	230 В перем./ пост. тока	250 В перем./ пост. тока	10 A	3 + PE	IP65/IP67	314809	314810	314811
Со светодиодом								
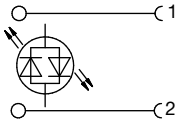	24 В перем./ пост. тока	30 В	10 A	2 + 2PE	IP65/IP67	314813	314814	314815
	120 В перем./ пост. тока	150 В	10 A	2 + 2PE	IP65/IP67	315331	315332	315333
	230 В перем./ пост. тока	250 В	10 A	2 + 2PE	IP65/IP67	315335	315336	315337
С выпрямителем, варистором и светодиодом								
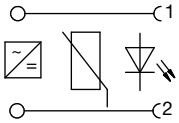	24 В перем./ пост. тока	30 В	1 A	2 + PE	IP65/IP67	314817	314818	314819
	120 В перем./ пост. тока	150 В	1 A	2 + PE	IP65/IP67	315339	315340	315341
	230 В перем./ пост. тока	250 В	1 A	2 + PE	IP65/IP67	315343	315344	315345
Со светодиодом и варистором								
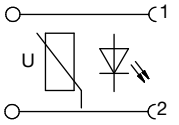	24 В перем./ пост. тока	30 В	10 A	2 + 2PE	IP65/IP67	314821	314822	314824
	120 В перем./ пост. тока	150 В	10 A	2 + 2PE	IP65/IP67	315347	315348	315349
	230 В перем./ пост. тока	250 В	10 A	2 + 2PE	IP65/IP67	315350	315351	315352
С варистором								
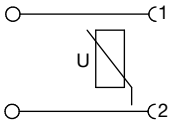	24 В перем./ пост. тока	30 В	10 A	2 + 2PE	IP65/IP67	314827	314828	314829
	230 В перем./ пост. тока	250 В	10 A	2 + 2PE	IP65/IP67	315354	315355	315356

DTS 1000549786 RU Version: A Status: RL (released | freigegeben | validé) printed: 08.05.2023

Подключение	Рабочее напряжение [В/Гц]	Номинальное напряжение [В/Гц]	Ток длительной нагрузки	Количество полюсов с кабелем	Класс защиты с кабелем	Заказной номер		
						С кабелем 1 м	С кабелем 3 м	С кабелем 5 м
С защитой от неправильной полярности, обратным шунтирующим диодом и светодиодом								
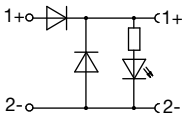	24 В пост. тока	30 В	1 А	2 + 2PE	IP65/IP67	315358	314837	314838
С защитой от неправильной полярности и обратным шунтирующим диодом								
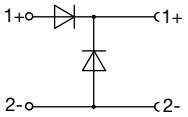	230 В пост. тока	250 В	1 А	2 + 2PE	IP65/IP67	314831	314832	314833
С выпрямителем и варистором								
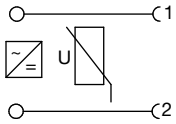	230 В перем./ пост. тока	250 В	1 А	2 + PE	IP65/IP67	314840	314841	314842

Другие варианты исполнения по запросу

Материал
Другие уплотнения по запросу

5.4. Таблица для заказа запчастей

Комплекты уплотнений

Указание
Обратите внимание, что комплект винтов подходит только для сборных вариантов исполнения.

Описание	Материал	Упаковочная единица	Заказной номер
Комплект уплотнений SC02-2518-700	Этиленпропиленовый каучук (EPDM)	50 шт.	356539
Комплект уплотнений SC02-2518-700	Силикон	50 шт.	356537
Комплект уплотнений SC02-2518-700	Бутадиен-нитрильный каучук (NBR)	50 шт.	20005658
Комплект винтов SC02-2518-700	Нержавеющая сталь	100 шт.	356540

DTS 1000549786 RU Version: A Status: RL (released | freigegeben | validé) printed: 08.05.2023

Bürkert — всегда рядом

Все актуальные
адреса см. на веб-сайте
www.burkert.com

DTS 1000549786 RU Version: A Status: RL (released | freigegeben | validé) printed: 08.05.2023

Бельгия
Дания
Германия
Финляндия
Франция
Великобритания
Италия
Нидерланды
Норвегия

Австрия
Польша
Швеция
Швейцария
Испания
Чехия
Турция

Россия

Китай
Гонконг
Индия
Япония
Корея
Малайзия
Филиппины
Сингапур
Тайвань

Издатель, авторское право и концепция: Christian Bürkert GmbH & Co. KG | Фотографии: Marc Eggimann Fotografie — 4051 Basel, Швейцария | Scanner GmbH — рекламное агентство Künzelsau — 74653 Künzelsau, Германия